Afstand	Hoogte bestaand MV	Hoogte nieuw MV
0	+3.20	+3.20
+16.50	+3.46	+3.46
+41.20	+3.31	+3.31
+72.09	+3.27	+3.27
+86.91	+3.26	+0.80
+92.91	+3.26	-0.20
+98.50	+3.29	-0.20
+104.50	+3.30	+0.80
+112.18	+3.36	+3.36
+116.87	+4.12	+4.12

Dwarsprofiel I-I
schaal 1:200

Afstand	Hoogte bestaand MV	Hoogte nieuw MV
0	+3.58	+3.58
+14.18	+3.33	+0.80
+20.18	+3.39	-0.20
+32.20	+3.34	-0.20
+35.20	+3.34	+0.80
+45.24	+3.31	+3.31
+80.04	+3.31	+3.31
+95.10	+3.33	+0.80
+101.10	+3.33	-0.20
+113.87	+3.33	-0.20
+116.87	+3.34	+0.80
+118.67	+3.35	+1.40
+120.47	+3.35	+1.40
+126.38	+3.37	+3.37

Dwarsprofiel II-II
schaal 1:200

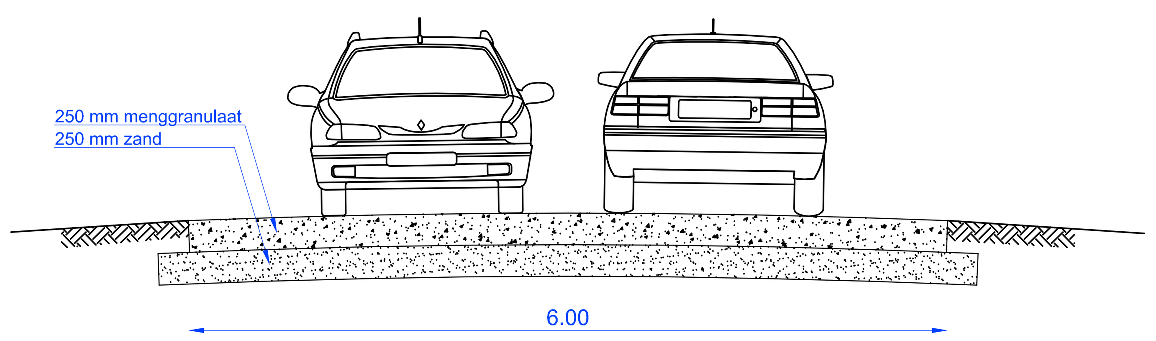

Principedoorsnede A-A
schaal 1:50

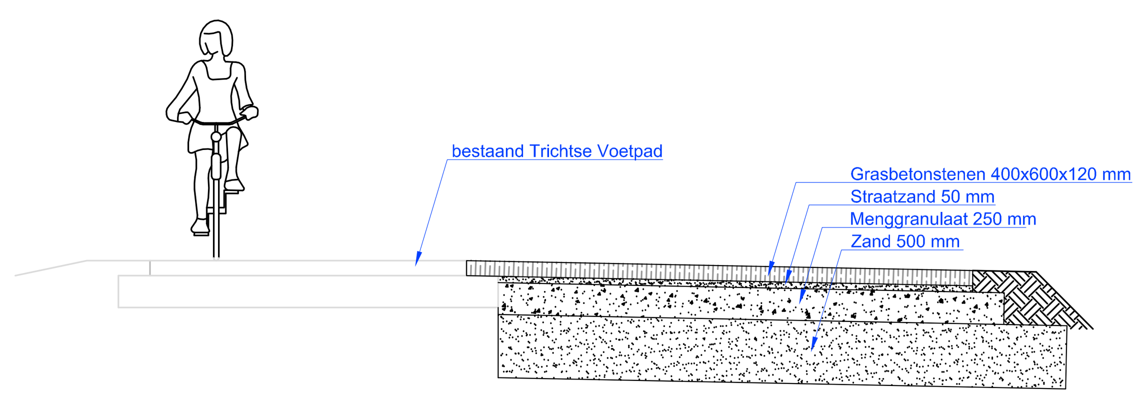

Principedoorsnede D-D
schaal 1:50

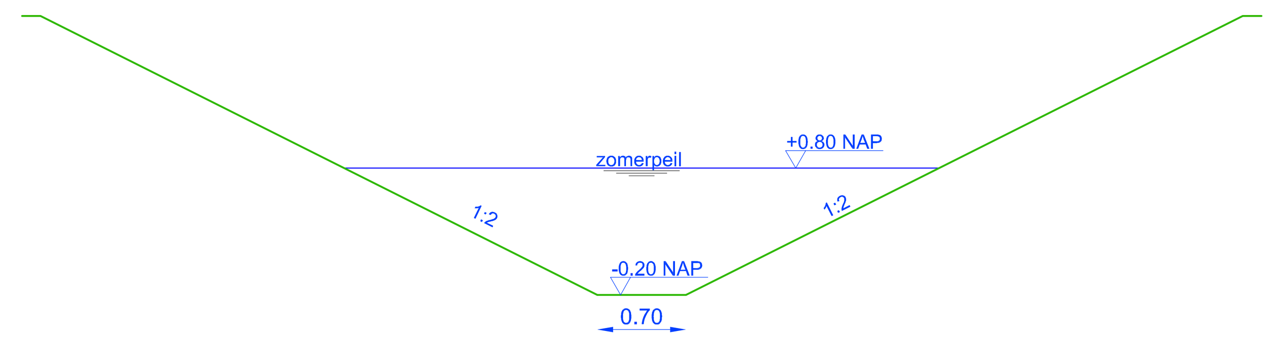

Principedoorsnede E-E
schaal 1:50

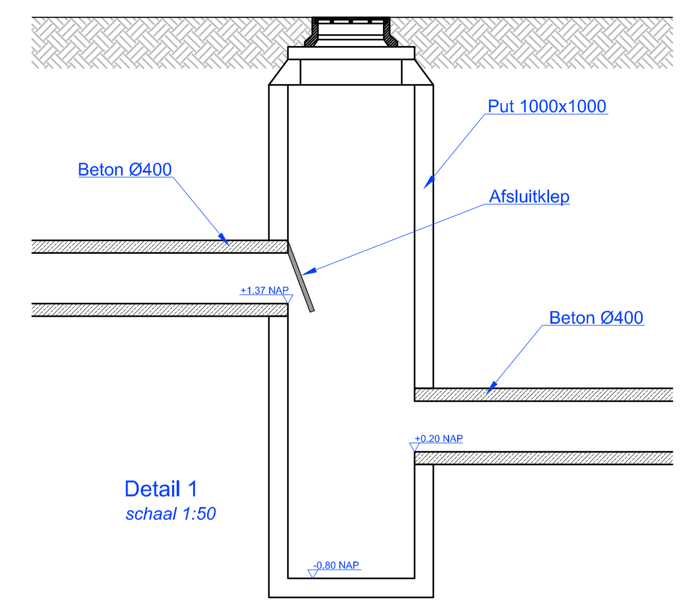

Detail 1
schaal 1:50

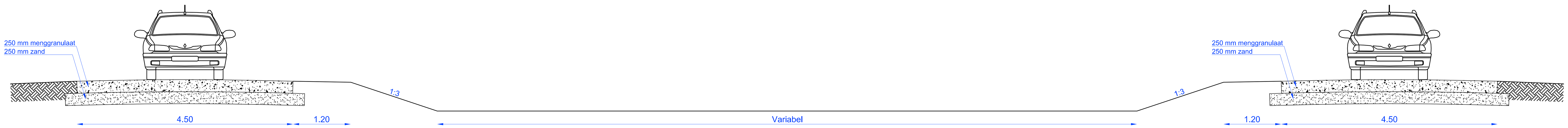

Principedoorsnede B-B
schaal 1:50

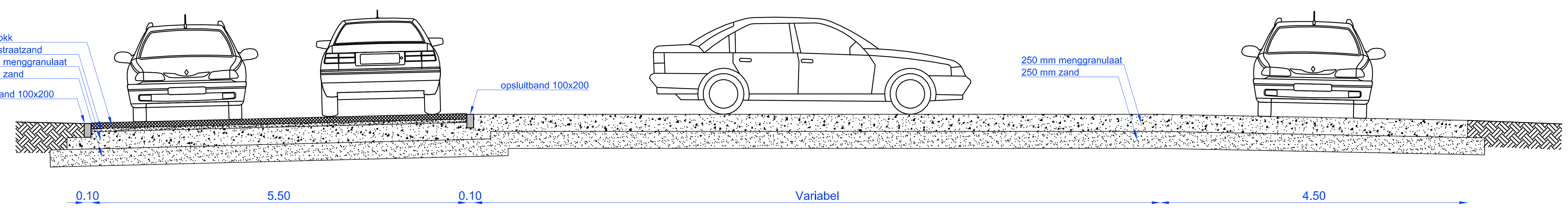

Principedoorsnede C-C
schaal 1:50

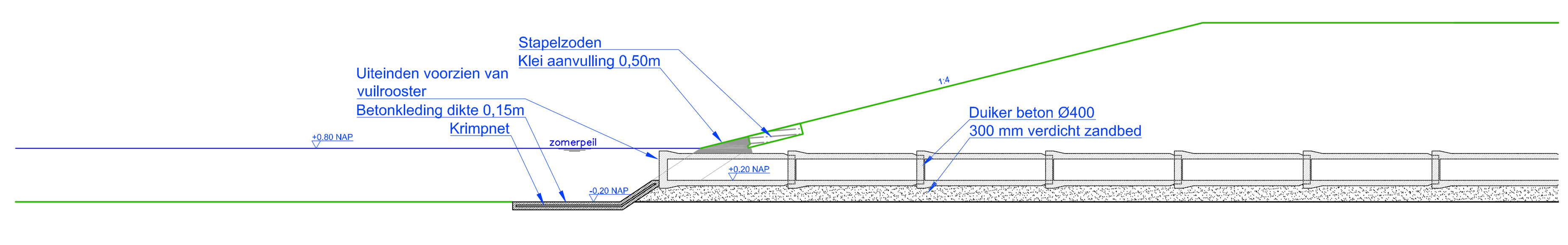

Detail 2: Langsdoorsnede uitstroomvoorziening duiker Ø400
schaal 1:100

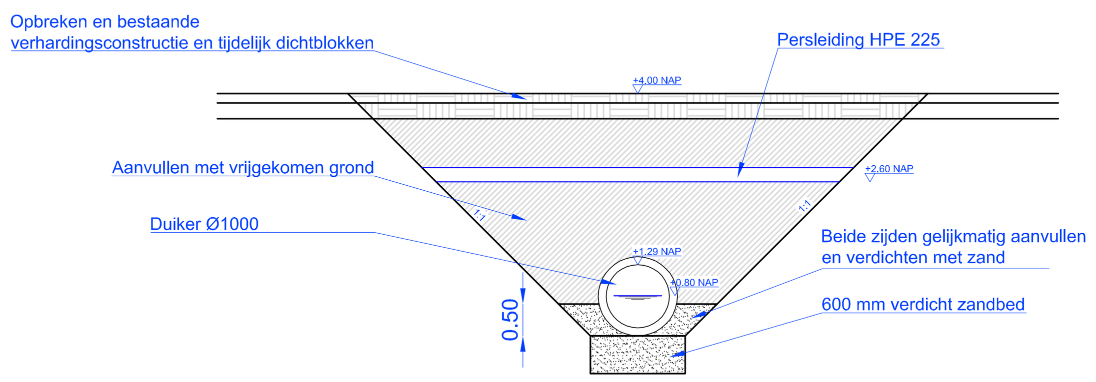

Dwarsdoorsnede F-F
schaal 1:100

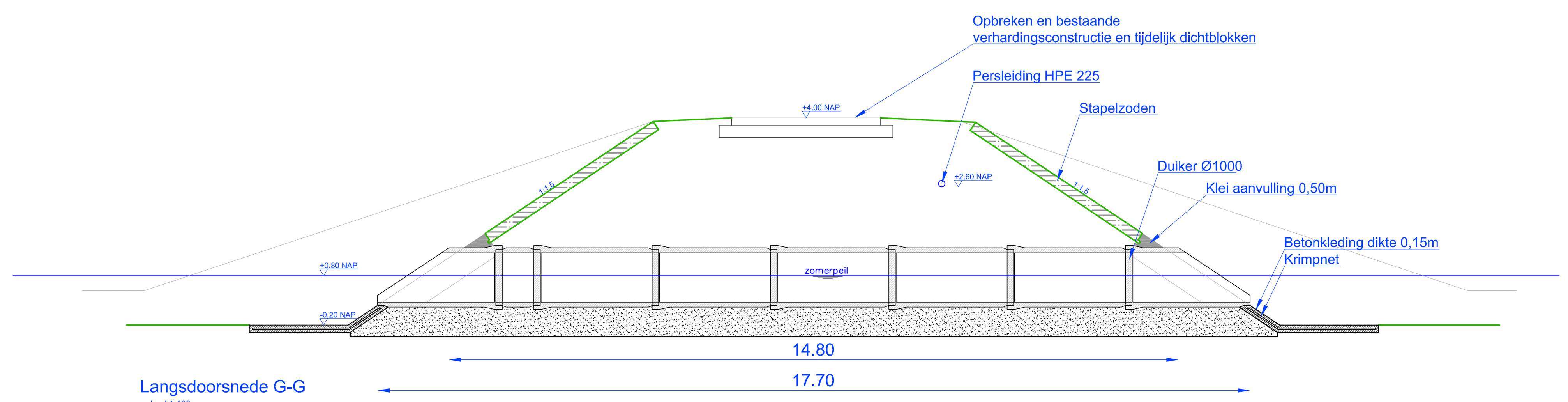

Langsdoorsnede G-G
schaal 1:100

Opdrachtgever	Project
Dura Vermeer Bouw Houten	Stationsomgeving Oost

Onderdeel: Dwarsprofielen + details BRM

wijziging	datum	getekend
C		
B		
A		

DURA VERMEER
Dura Vermeer Infrastructuur BV Oost
Afdeling I.Dee
Postbus 877
7550 AW Hengelo (Ov)
tel. 074 - 255 02 55
fax. 074 - 255 02 77
info. dvi-o@duravermeerinfra.nl

Schaal: Variabel	Tekeningnummer: DVI-11-16-404
Formaat: A1	Besteksnummer: DVI-11-16
Datum: 17-10-2012	Status: Definitief
Getek.: WBH	
Gec.: JKP	

DVI-11-16-200e.dwg