RENVOOI

Terreinverharding vloeistofkerend tenzij anders aangegeven

- hekwerk
- hemelwaterriool
- sk Straatkolk met zandvang
- vuilwaterriool
- blokken hoog 3 meter, dik 0,8 m
- blokken hoog 5 meter (verplicht conform akoestisch onderzoek), dik 0,8 m
- blokken hoog 2 meter, dik 0,8 m
- grens van de inrichting
- elektraleiding
- Straatlantaarn hoog 6 meter
- Aansluitpunt 230v
- Aansluitpunt 400v
- wandcontactdoos 3 fasen, nul en beschermingscontact
- 360° Dome camera
- Mobiel blusapparaat, minimaal 6 liter sproeischuim (bij buitenplaatsing in blusserkast)

= vloeistofdicht gedeelte

= vloeistofkerend gedeelte

= onverhard gedeelte/ puinverharding

RENVOOI OPSLAGVAKKEN
netto afmetingen opslagvakken
3000 x 7200 x 2000 meter (B x L x H)

1. opslagvak grind 8/16
2. opslagvak grind 16/32
3. opslagvak basalt 8/16
4. opslagvak split 5/8
5. opslagvak rode Elbe split
6. opslagvak compost
7. opslagvak turf
8. opslagvak bemeste tuinaarde
9. opslagvak teelaarde
10. opslagvak ophoogzand
11. opslagvak metselzand
12. opslagvak vloerenzand
13. opslagvak schors Frans
14. opslagvak schors inlands
15. zoutopslag (7200 x 10800 x 4000)

RENVOOI MILIEU/ AFVALSTRAAT PARTICULIEREN

a. afgedankte elektrische en elektronische apparatuur (witgoed en bruingoed)
b. asbest (verpakt)
c. C-hout -> opslagvak
d. gasflessen, brandblussers en overige drukhouders (lege flessen; oud ijzer)
e. grond -> opslagvak
f. A-hout en B-hout -> opslagvak
g. banden van voertuigen
h. dakafval
i. geexpandeerd polystyreenschuim (tempex)
j. gemengd steenachtig materiaal, niet zijnde asfalt en niet zijnde gips -> opslagvak
k. gips
l. grof tuinafval -> opslagvak
m. harde kunststoffen
n. matrassen
o. metalen
p. papier en karton
q. textiel, niet zijnde tapijt
r. vlakglas
s. KCA
t. grof huishoudelijk afval (restafval)
u. bouw- en sloopafval
v. tapijt
w. led- lampen

RENVOOI CONTAINERS (B x L x H in mm)

1. portaal container 6 m3 (1800 x 4000 x 1000)
2. portaal container 10 m3 (1800 x 4000 x 2200)
3. zeecontainer 10 FT (2350 x 2800 x 2390)
4. zeecontainer 20 FT (2350 x 5900 x 2390)
5. container 10 m3 (2400 x 6000 x 800)
6. KCA container, incl. lekbak (3000 x 3000 x 2200)

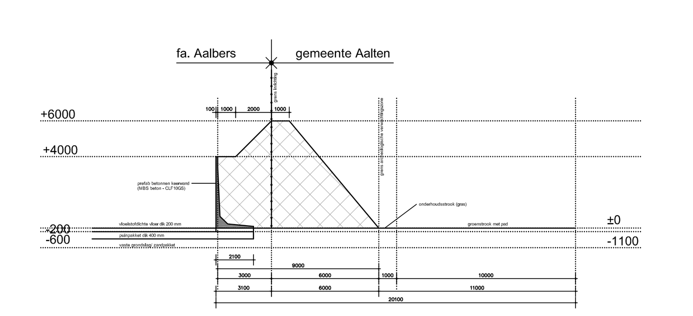

principe drsn. grondwal fase 1 (1:250)

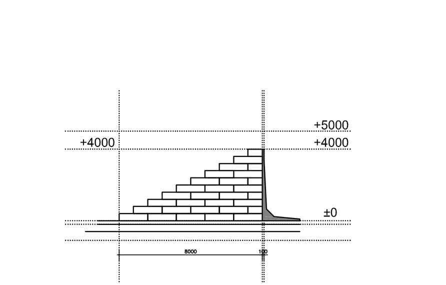

principe detail steunbeer lengte 8m (1:250) t.p.v. grondwal fase 1

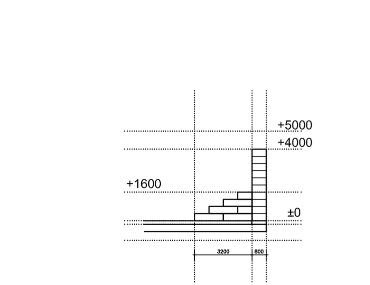

principe detail steunbeer lengte 3,2m (1:250)

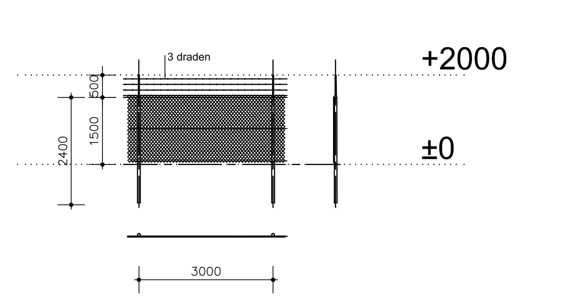

hekwerk (1:100)

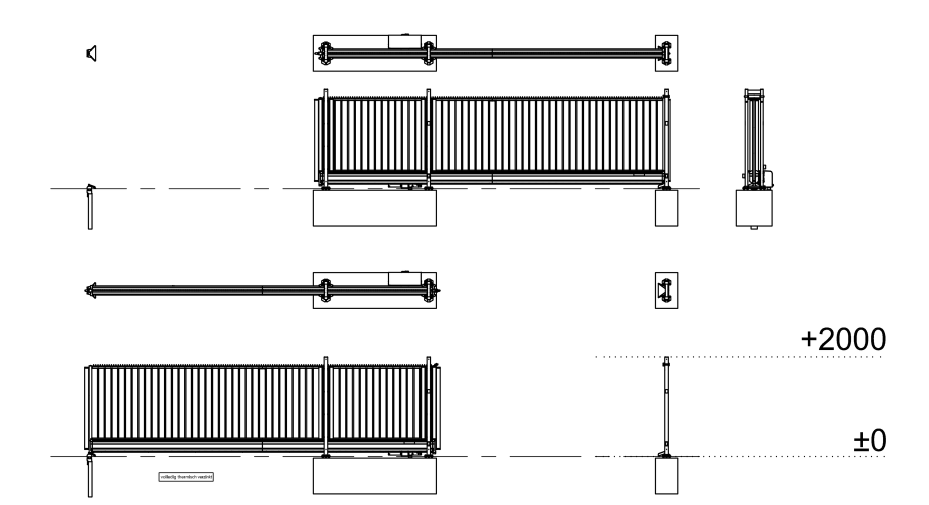

elektrische schuifpoort (1:100)

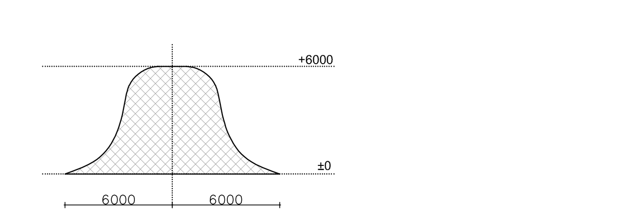

principe drsn. grondwal fase 2 (1:250)

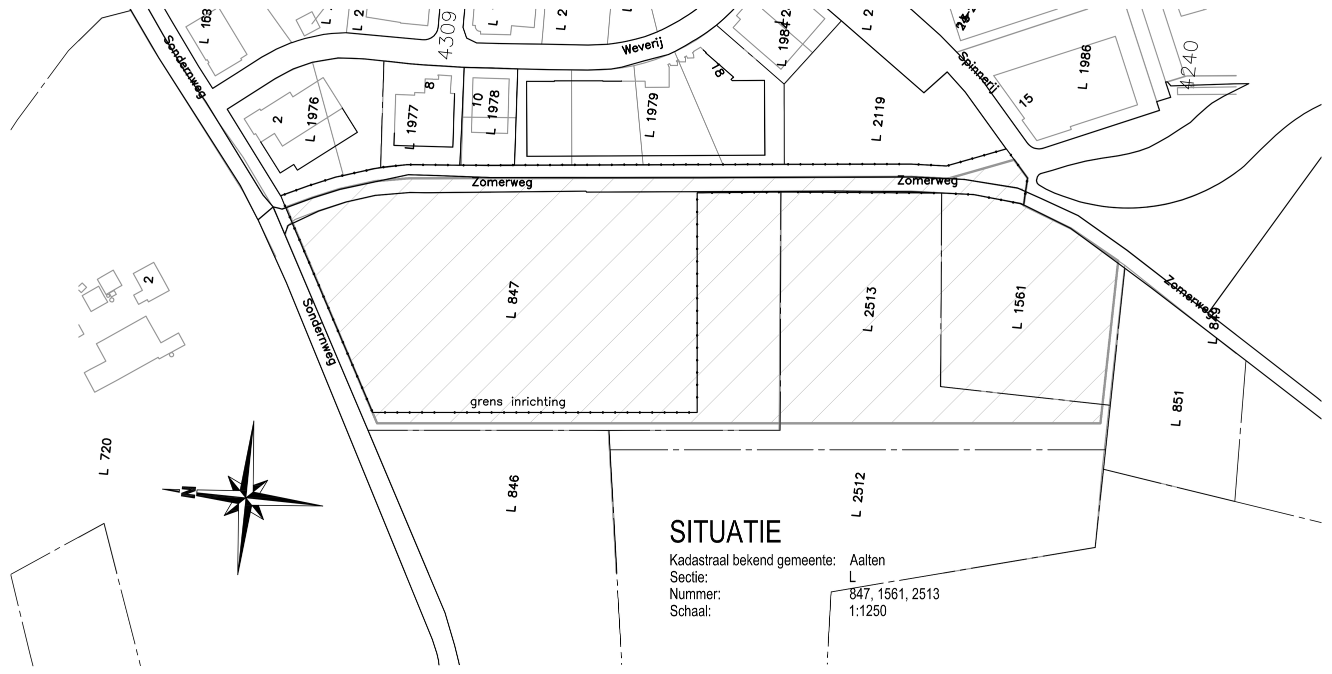

SITUATIE

Kadastraal bekend gemeente: Aalten
Sectie: L
Nummer: 847, 1561, 2513
Schaal: 1:1250

MAATVOERING IN HET WERK TE CONTROLEREN!

Bron/onderlegger 1: tekening "Hoogtemeting Werklandschap West 06-09-05" van de Gemeente Aalten, d.d. 200711
Bron/onderlegger 2: tekening "A6-25-11" van de Gemeente Aalten, d.d. 06-09-2016

H.J. Aalbers & zn. GRONDWERKEN • CONTAINERTRANSPORT • MILIEU

LOCIS ADVISEURS
Borchgraven 2.5
7051 CW Varsseveld
Tel: 0315 - 82 01 00
Internet: www.locisadviseurs.nl

Projectomschrijving: TERREININDELING

Datum:	10-02-2022
Schaal:	1:500
Formaat:	A0

Deze tekening mag alleen vermenigvuldigd en/of aan derden verstrekt worden met toestemming van Locis Adviseurs.