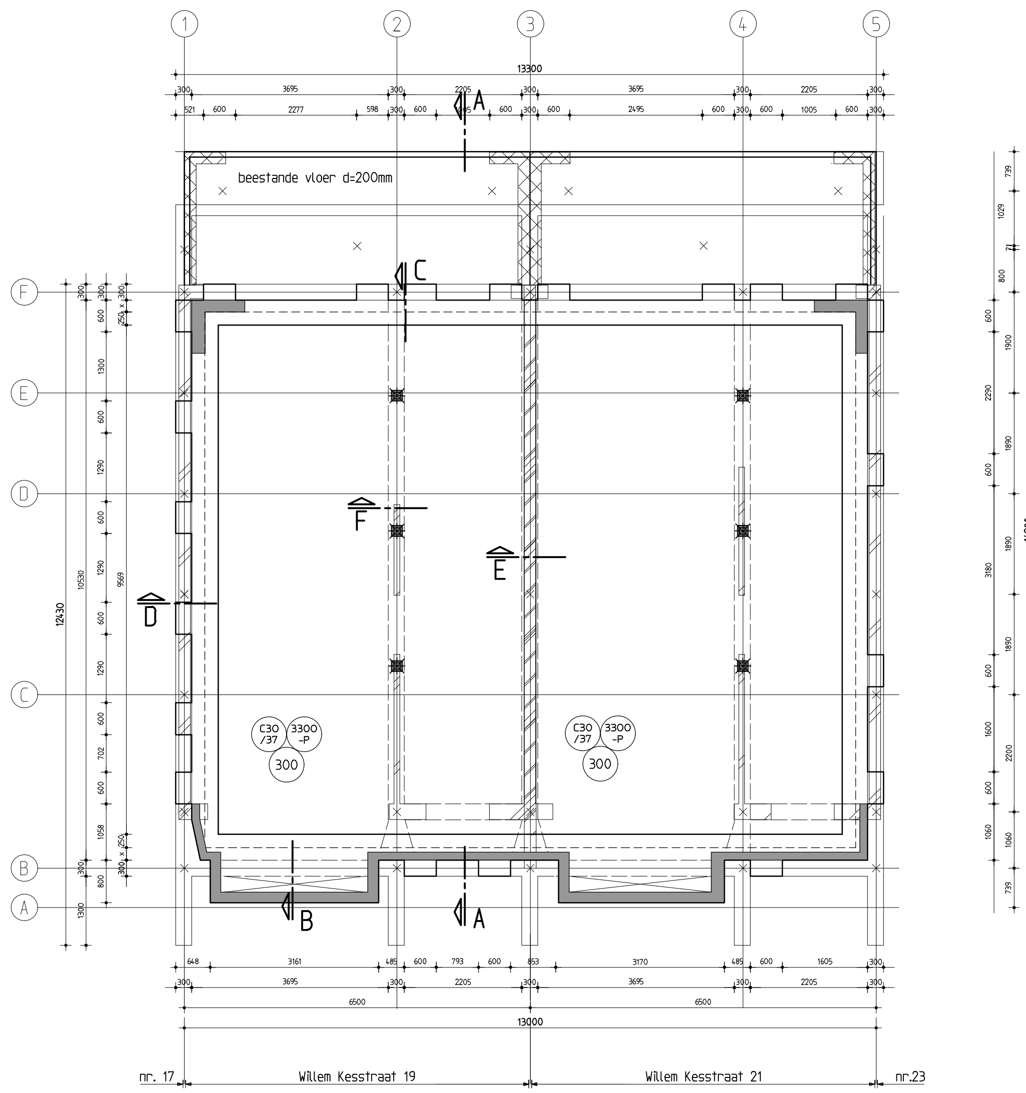

betonvorm

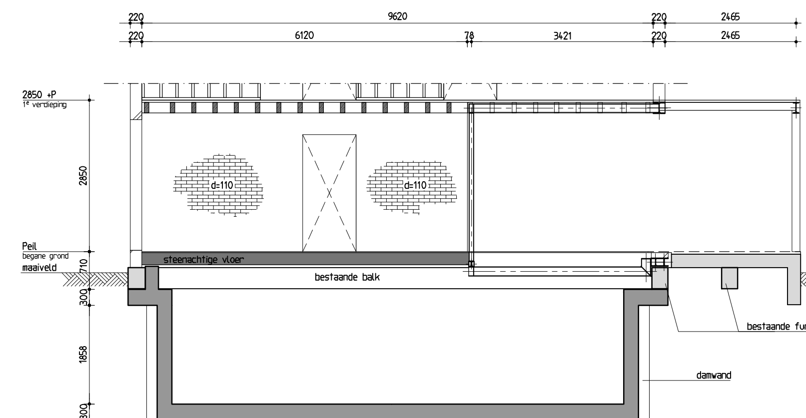

drsn. A-A

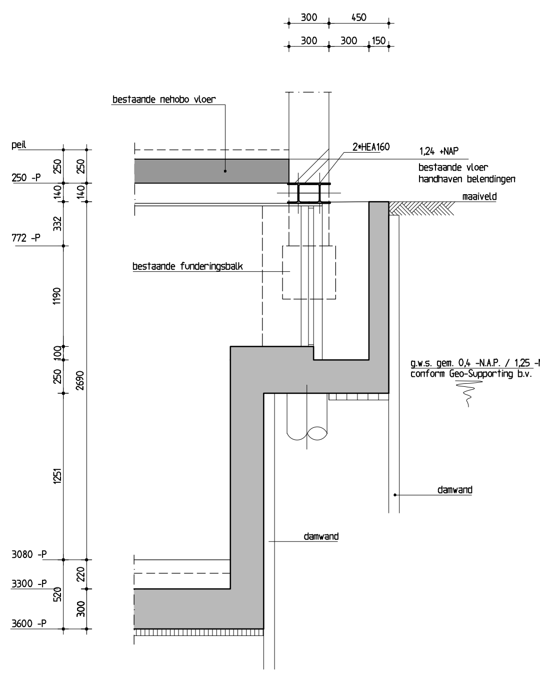

drsn. B

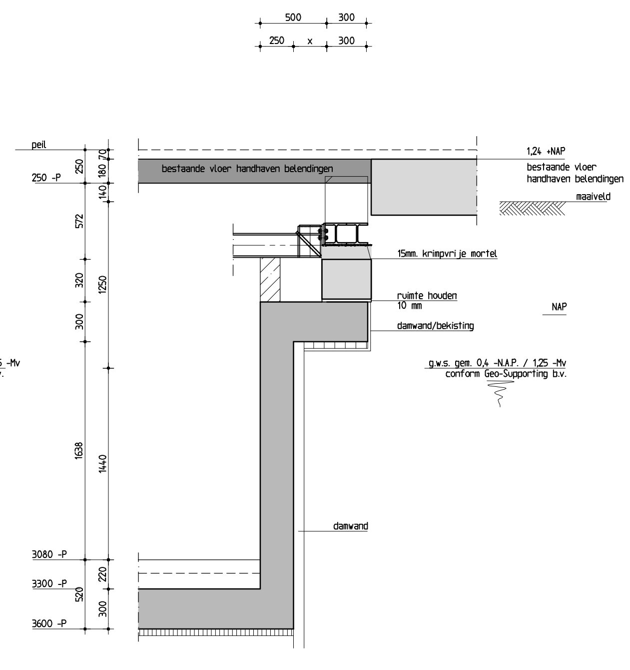

drsn. C

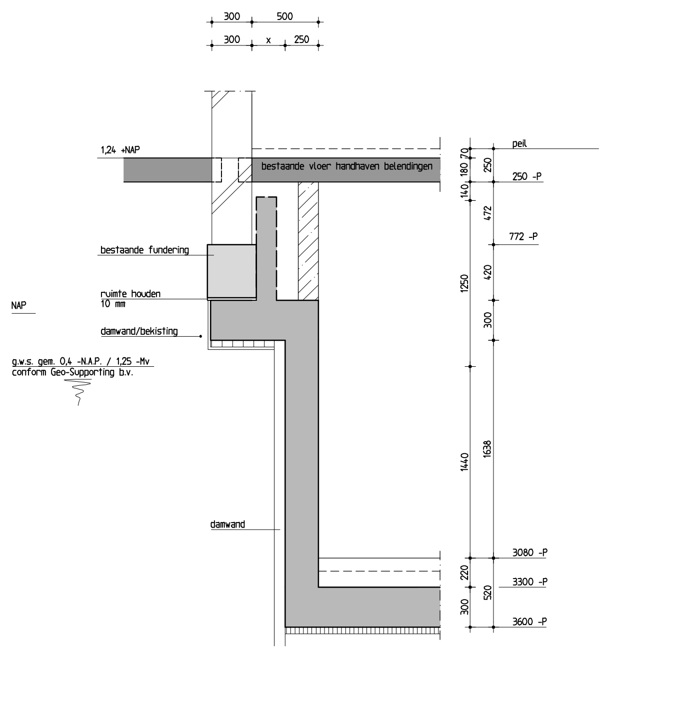

drsn. D

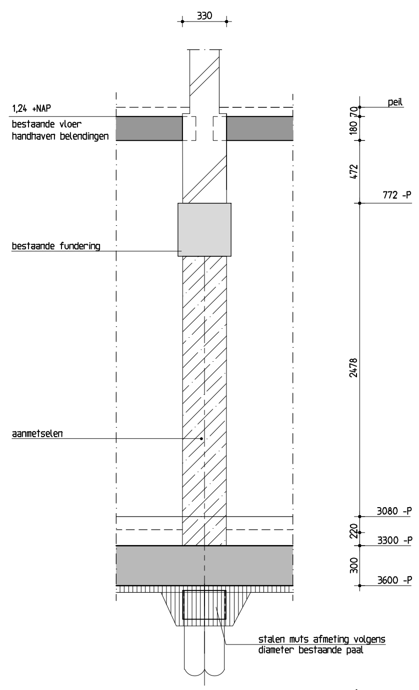

drsn. E

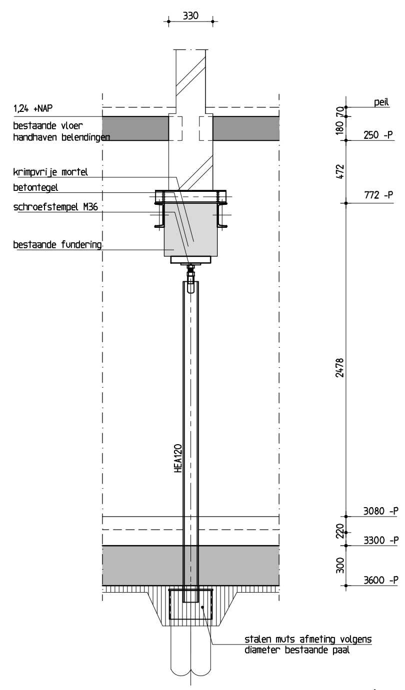

drsn. F

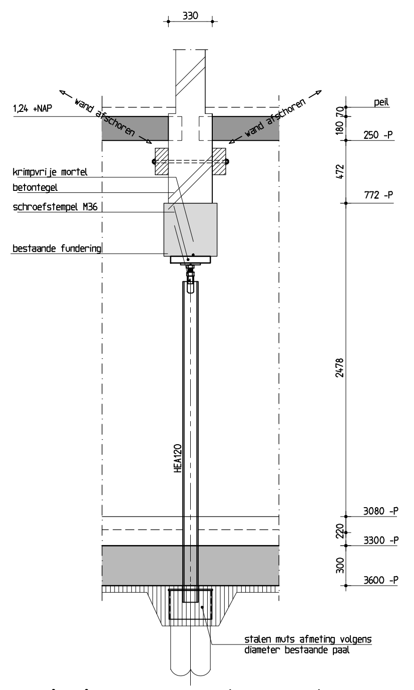

principe opvang tusssenbouwmuur

Wij adviseren voor aanvang van de werkzaamheden de bestaande houten paalfundering van beide bouwmuren en de tussenbouwmuur te onderzoeken op kwaliteit en afmeting. Uigangspunt is een bestaande fundering van goede kwaliteit, indien dit niet het geval is heeft dit consequenties voor de constructie.

Maat X (tussen mw en plint) zo klein mogelijk houden.

Indien maat X groter dan 250mm (160mm getekend), contact opnemen met Duyts Bouwconstructies B.V.

Voor sonderingen zie rapportnr.: 300.02.45212 (Geo-Supporting B.V.).

Peil = 1.24 m +N.A.P. (te controleren door aannemer).

Situatie

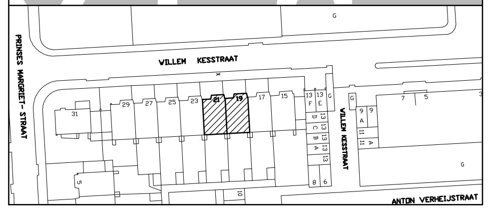

Principe werkomschrijving:

1 Alvorens over te gaan tot uitvoering van de werkzaamheden adviseren wij een onderzoek naar de eventuele aanwezigheid van asbest en/of vervuilde grond uit te voeren.

2 De tekening en berekening van de niet op onze tekening aangegeven stutconstructie, dient door de aannemer voor aanvang van de bouwwerkzaamheden ingediend te worden aan de Dienst Bouwtoezicht van de Gemeente of het Stadsdeel.

3 De berekening en tekening van de benodigde damwandkuip, inclusief het stempelplan, dient door de aannemer 21 dagen voor aanvang van de bouwwerkzaamheden ingediend te worden aan de DienstBouwtoezicht van de Gemeente of het Stadsdeel.

4 De nog uit te voeren sondering(en), indien aangegeven op de tekening, dien(en) minimaal 14 dagen voor aanvang van het heiwerk uitgevoerd te worden. Deze sondering(en), te verstrekken aan Duyts Bouwconstructies BV.

5 Er dient overleg plaats te vinden tussen de aannemer en Duyts Bouwconstructies BV over het verwijderen van de te vervangen vloer, voor of na het heien van de palen, dit in verband met de invloed op het bestaande gebouw. De bestaande vloer verwijderen en ontgraven tot 150mm onder de werkvloer, ten behoeve van het aanbrengen van een laag schoon zand.

6 Er mag, zonder toestemming van Duyts Bouwconstructies BV, niet worden afgeweken van het op tekening aangegeven paalsysteem en de aangegeven paalpuntniveaus.

7 Voor het installeren van de palen dienen de paalplaatsen tot 2,50m diepte te worden afgeprikt om eventuele obstakels in de ondergrond vast te stellen.

8 De paalspecificaties, met daarbij aangegeven het toe te passen heiblok, dienen uiterlijk 3 weken voor de start van de heiwerkzaamheden ter controle te worden aangeboden aan Duyts Bouwconstructies BV en aan de Dienst Bouwtoezicht van de Gemeente of het Stadsdeel.

9 De eerste paal dient zo dicht mogelijk bij een sondering uitgevoerd te worden. De eventueel aangegeven grenslijn tussen de paalpuntniveaus is ter indicatie. Aan de hand van de kalendering dient deze lijn vastgesteld te worden. Het heiwerk dient van het meest diepe paalpuntniveau naar het minder diepe paalpuntniveau uitgevoerd te worden.

10 De aannemer dient er voor te zorgen dat alle palen worden gekalendeerd, en dat deze kalendering op een staat wordt geregistreerd. Op deze kalenderstaat dient eveneens het aantal liter grind (ten behoeve van de heiprop) per paal te worden opgegeven. Het kalenderen dient minimaal 500mm boven de zandlaag, waarin gefundeerd wordt, te starten.

11 Horizontale plaatsafwijkingen van de palen, groter dan 50mm, dienen gemeld te worden aan Duyts Bouwconstructies BV.

12 Indien een paal is lekgeslagen, dient dit gemeld te worden aan Duyts Bouwconstructies B.V. de Dienst Bouwtoezicht van de Gemeente of het Stadsdeel, met daarbij een reparatievoorstel.

13 Indien een paal krom is geheid, dient dit gemeld te worden aan Duyts Bouwconstructies BV. De kromme paal dient door de aannemer ingemeten en berekend te worden. De berekening dient ter goedkeuring aangeboden te worden aan Duyts Bouwconstructies BV en de Dienst Bouwtoezicht van de Gemeente of het Stadsdeel.

14 Wij adviseren voor aanvang van het installeren van de palen een bespreking te beleggen.

15 De werkvloer vlak uitvoeren, conform NEN-EN 13670.

16 De maat X (ruimte tussen plint en bouwmuur) dient gecontroleerd te worden en doorgegeven aan Duyts Bouwconstructies BV. Tevens dient de dikte van het metselwerk ter hoogte van de kassen gecontroleerd te worden. De diepte van de kassen bedraagt minimaal 2/3 van de bouwmuurdikte.

17 Onder de kassen dient minimaal 600mm metselwerk te blijven staan tot de bovenkant van de bestaande houten fundering. Indien er minder dan 600mm metselwerk aanwezig is, dienen vijzels ter plaatse van de bestaande palen te worden aangebracht. Een en ander in overleg met Duyts Bouwconstructies BV.

18 De op de tekening aangegeven schroefvijzels plaatsen conform het detail op de tekening. Indien de omstandigheden dit vereisen dienen extra vijzels geplaatst te worden, in overleg met Duyts Bouwconstructies BV. Het hakken van de kassen en het plaatsen van vijzels dient na het heiwerk te worden uitgevoerd.

19 Indien de onderkant van de betonvloer lager komt te liggen dan de waterstand, dient de aannemer een waterscherm of damwand toe te passen. De uitvoering van deze voorziening dient afgestemd te worden op de te keren grond- en waterhoogte.

20 De in te storten leidingen met een diameter gelijk of groter dan 50mm dienen te worden gemeld bij Duyts Bouwconstructies BV. Er dient door de aannemer een leidingplan ter goedkeuring te worden aangeboden aan Duyts Bouwconstructies BV. De volgende randvoorwaarden dienen hierbij in acht te worden genomen:
- Geen leidingen aanbrengen tussen de bouwmuur en de palenrij. (evenwijdig met de bouwmuur/gevels).
- De afstand van de leidingen tot de palen dient minimaal 700mm te bedragen.

21 Voor aanvang van de vlechtwerkzaamheden dient de aannemer de werkvloer en overige aansluitende vlakken met de betonvloer schoon te maken.

22 De gevlochten wapening dient, minimaal 2 werkdagen voor het storten van het beton, ter goedkeuring te worden aangeboden aan Duyts Bouwconstructies BV en de Dienst Bouwtoezicht van de Gemeente of het Stadsdeel.

23 De vloer storten en vlak afwerken conform NEN-EN 13670.

24 De ruimte tussen de bovenkant van de betonvloer en het metselwerk, ter plaatse van de kassen, dient zorgvuldig aangewerkt te worden met krimparme mortel en/of metselwerk.

Betonconstructie

betonkwaliteit	:	C30/37	uitvoering volgens :
cementsoort	:	CEM III/B42,5 LH HS	NEN-EN 1992-1-1
betonstaalkwaliteit	:	B500B	NEN-EN 206-1 en NEN 8005
milieuklasse	:	milieuklasse in vullen !!!!!	NEN-EN 13670
nominale korrel	:	31,5 mm	
consistentiegebied	:	2/3	

aanduiding wapening	betondekking op betonstaal in mm	binnenzijde	buitenzijde
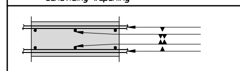	plaat/wand	-	-
	balk/poer/ console	-	-
	kolom	-	-

- Las- en verankeringslengte volgens art 8.4 & 8.7 NEN-EN 1992-1-1. Als vuistregel is 56 * de staafdiameter aan te houden. Lassen verspringend aanbrengen.
- Minimale buigstraal (r) bij ϕ_k < 16 mm: r=4ϕ_k , bij ϕ_k >16 mm: r=5ϕ_k.
- De wapening 2 werkdagen voor het storten ter keuring aanbieden aan B.W.T. en Duyts Bouwconstructies B.V.

Maten in het werk controleren !!!

Wijziging	Datum	Omschrijving	Tekenaar

Opdrachtgever :
Dhr. F. Mulkens

Architect :
Gietermans & van Dijk Architecten

Werk :
Willem Kesstraat 19-21
Amsterdam

Onderdeel :
Betonvorm kelder

Duyts bouw cons truc ties
Duyts Bouwconstructies B.V.
Van Slingelandtstraat 28
1051 CH Amsterdam
Postbus 57153
1040 BB Amsterdam
Telefoon : 020 684 74 75
Fax : 020 684 13 35
E-mail : info@duyts.nl
www.duyts.nl

Tekenaar :	Constructeur :	Schaal :	Datum :	Werk nr. :	Tek. nr. :
U. R. Inkof	n.v.t.	1:50/20	30-03-2018	218060	-01-

formaat: A0