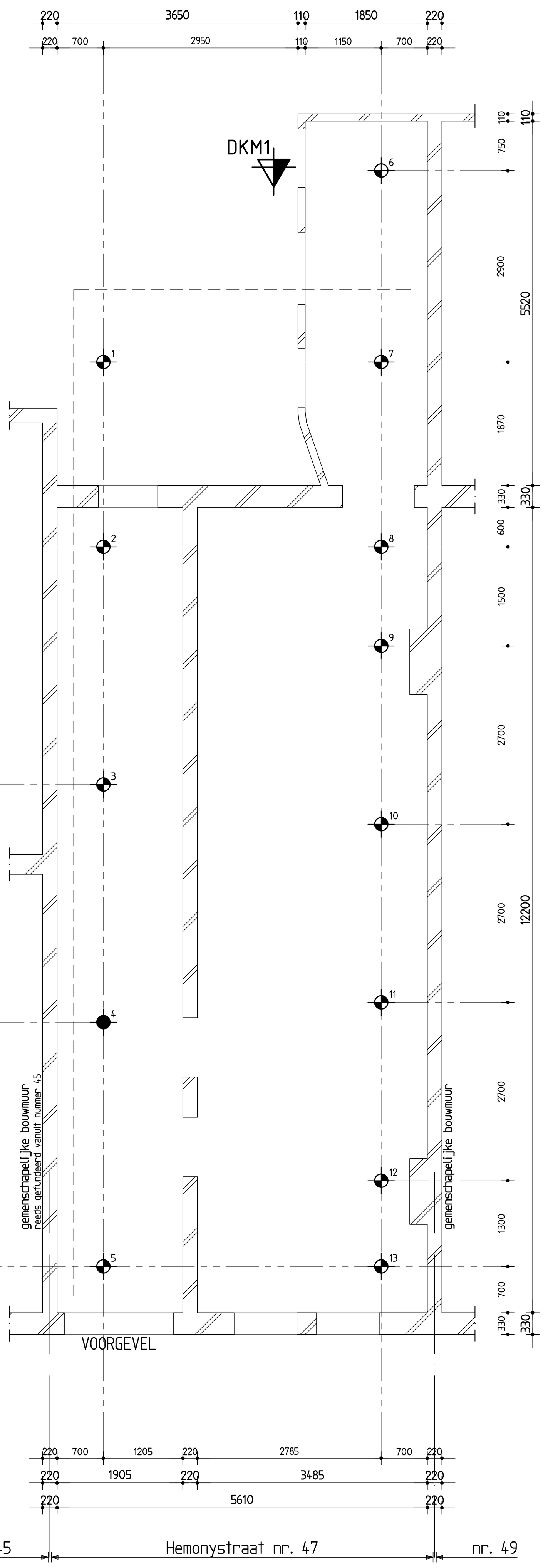

palenplan

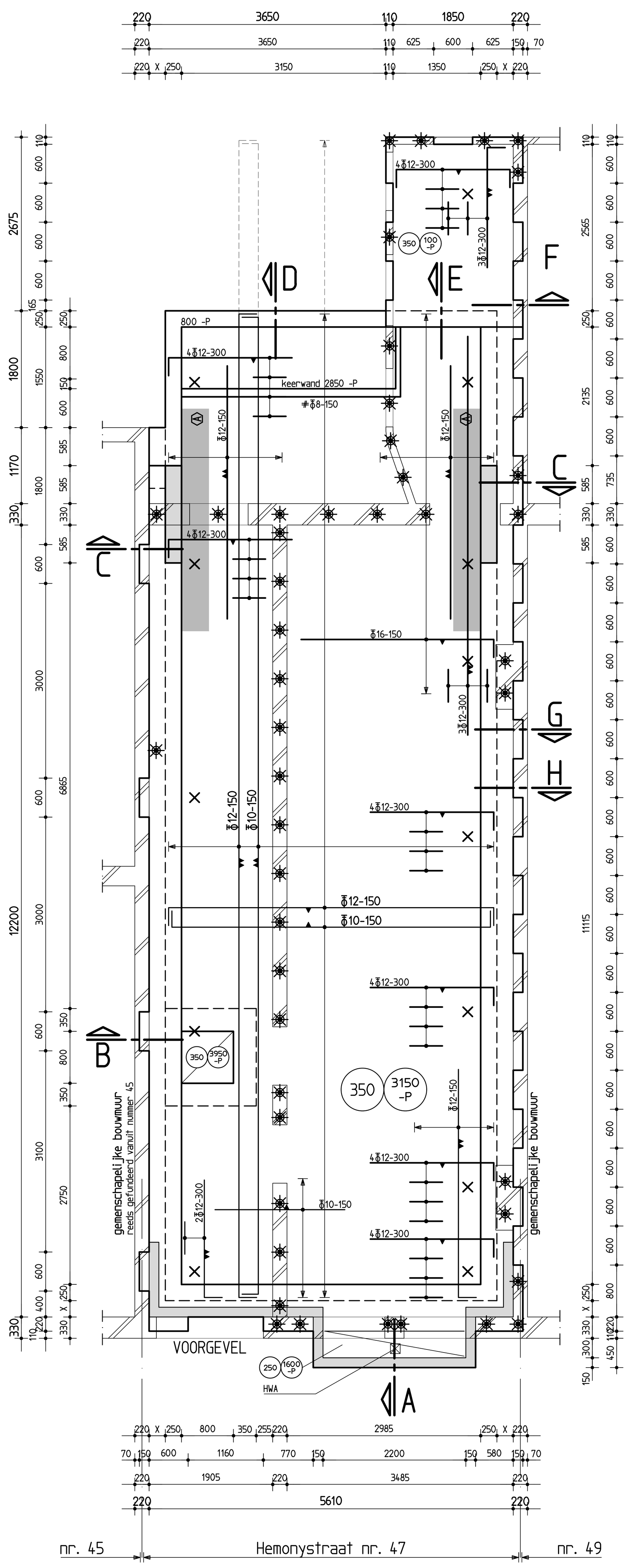

betonvorm en wapening

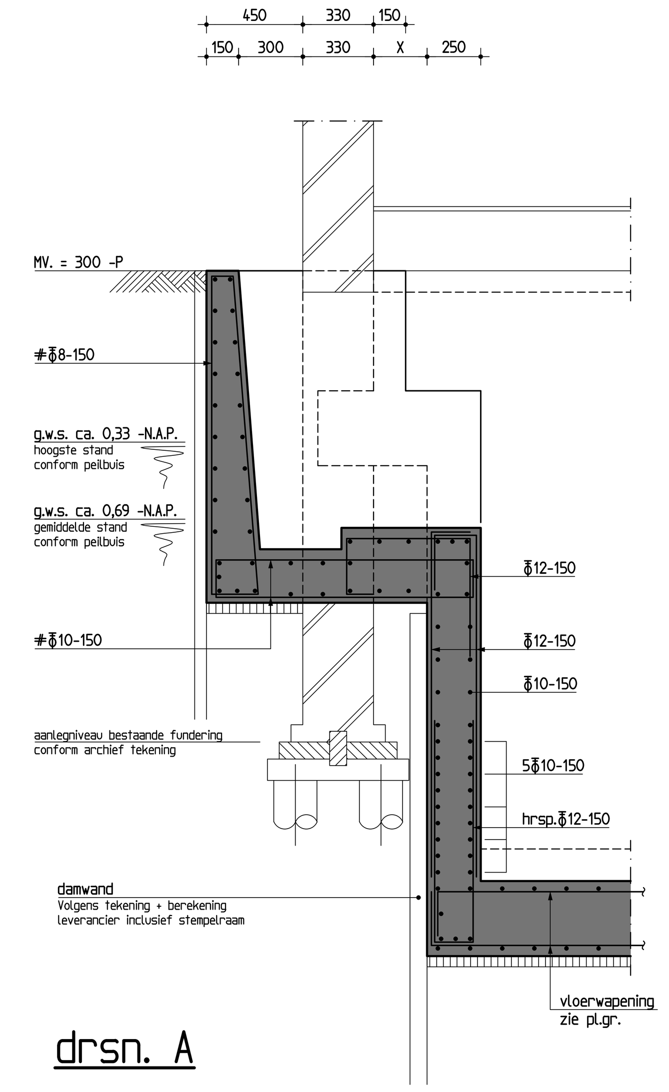

drsn. A

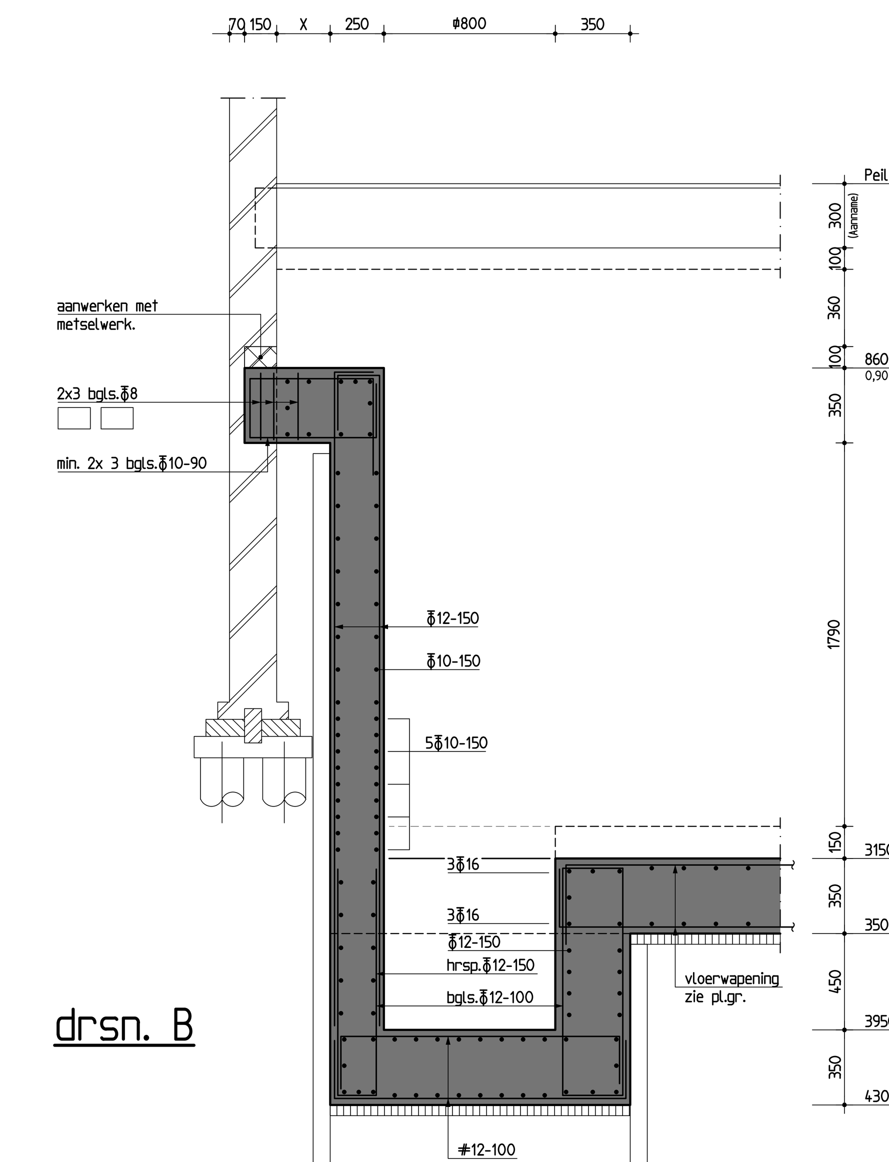

drsn. B

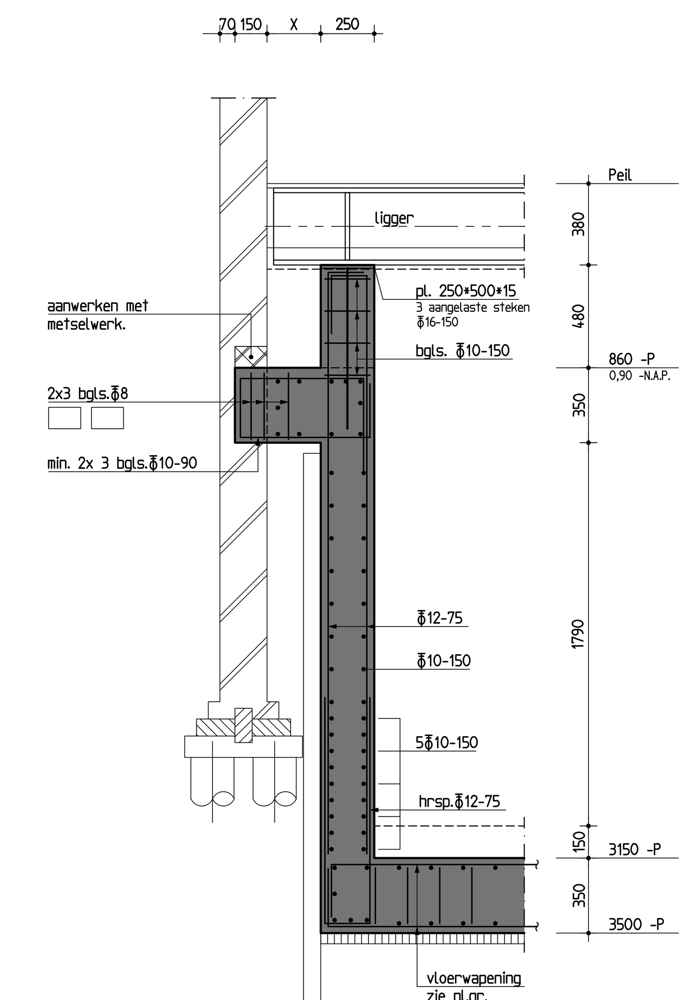

drsn. C

over 2,0m

In plattegrond alleen vloerwapening getekend.
Voor wapening plint/keerwand zie doorsneden.

Maat X (tussen bouwmuur en plint) zo klein mogelijk.

Voor het storten van de kelder- of souterrainvloer maat X inmeten, indien maat X groter is dan 250mm, contact opnemen met Duyts Bouwconstructies B.V.

Voor sonderingen zie rapportnr.: 1719404 (Lankelma Adviesbureau B.V.).

Peil = 0.77 m +N.A.P. (te controleren door aannemer).

Principe werkomschrijving:

1. Alvorens over te gaan tot uitvoering van de werkzaamheden adviseren wij een onderzoek naar de eventuele aanwezigheid van asbest en/of vervuilde grond uit te voeren.
2. De tekening en berekening van de niet op onze tekening aangegeven stutconstructie, dient door de aannemer voor aanvang van de bouwwerkzaamheden ingediend te worden aan de Dienst Bouwtoezicht van de Gemeente of het Stadsdeel.
3. De berekening en tekening van de benodigde damwandkuip, inclusief het stempelplan, dient door de aannemer 21 dagen voor aanvang van de bouwwerkzaamheden ingediend te worden aan de DienstBouwtoezicht van de Gemeente of het Stadsdeel.
4. De nog uit te voeren sondering(en), indien aangegeven op de tekening, dien(en) minimaal 14 dagen voor aanvang van het heiwerk uitgevoerd te worden. Deze sondering(en), te verstrekken aan Duyts Bouwconstructies BV.
5. Er dient overleg plaats te vinden tussen de aannemer en Duyts Bouwconstructies BV over het verwijderen van de te vervangen vloer, voor of na het heien van de palen, dit in verband met de invloed op het bestaande gebouw. De bestaande vloer verwijderen en ontgraven tot 150mm onder de werkvloer, ten behoeve van het aanbrengen van een laag schoon zand.
6. Er mag, zonder toestemming van Duyts Bouwconstructies BV, niet worden afgeweken van het op tekening aangegeven paalsysteem en de aangegeven paalpuntniveaus.
7. Voor het installeren van de palen dienen de paalplaatsen tot 2,50m diepte te worden afgeprikt om eventuele obstakels in de ondergrond vast te stellen.
8. De paalspecificaties dienen uiterlijk 3 weken voor de start van de heiwerkzaamheden ter controle te worden aangeboden aan Duyts Bouwconstructies BV en aan de Dienst Bouwtoezicht van de Gemeente of het Stadsdeel.
9. De eerste paal dient zo dicht mogelijk bij een sondering uitgevoerd te worden.
10. Horizontale plaatsafwijkingen van de palen, groter dan 50mm, dienen gemeld te worden aan Duyts Bouwconstructies BV.
11. Wij adviseren voor aanvang van het installeren van de palen een bespreking te beleggen.
12. De werkvloer vlak uitvoeren, conform NEN-EN 13670.
13. De maat X (ruimte tussen plint en bouwmuur) dient gecontroleerd te worden en doorgegeven aan Duyts Bouwconstructies BV. Tevens dient de dikte van het metselwerk ter hoogte van de kassen gecontroleerd te worden. De diepte van de kassen bedraagt minimaal 2/3 van de bouwmuurdikte.
14. Onder de kassen dient minimaal 600mm metselwerk te blijven staan tot de bovenkant van de bestaande houten fundering. Indien er minder dan 600mm metselwerk aanwezig is, dienen vijzels ter plaatse van de bestaande palen te worden aangebracht. Een en ander in overleg met Duyts Bouwconstructies BV.
15. De op de tekening aangegeven schroefvijzels plaatsen conform het detail op de tekening. Indien de omstandigheden dit vereisen dienen extra vijzels geplaatst te worden, in overleg met Duyts Bouwconstructies BV. Het hakken van de kassen en het plaatsen van vijzels dient na het heiwerk te worden uitgevoerd.
16. Indien de onderkant van de betonvloer lager komt te liggen dan de waterstand, dient de aannemer een waterscherm of damwand toe te passen. De uitvoering van deze voorziening dient afgestemd te worden op de te keren grond- en waterhoogte.
17. De in te storten leidingen met een diameter gelijk of groter dan 50mm dienen te worden gemeld bij Duyts Bouwconstructies BV. Er dient door de aannemer een leidingplan ter goedkeuring te worden aangeboden aan Duyts Bouwconstructies BV. De volgende randvoorwaarden dienen hierbij in acht te worden genomen:
   - Geen leidingen aanbrengen tussen de bouwmuur en de palenrij. (evenwijdig met de bouwmuur/gevels).
   - De afstand van de leidingen tot de palen dient minimaal 700mm te bedragen.
18. Voor aanvang van de vlechtwerkzaamheden dient de aannemer de werkvloer en overige aansluitende vlakken met de betonvloer schoon te maken.
19. De gevlochten wapening dient, minimaal 2 werkdagen voor het storten van het beton, ter goedkeuring te worden aangeboden aan Duyts Bouwconstructies BV en de Dienst Bouwtoezicht van de Gemeente of het Stadsdeel.
20. De vloer storten en vlak afwerken conform NEN-EN 13670.
21. De ruimte tussen de bovenkant van de betonvloer en het metselwerk, ter plaatse van de kassen, dient zorgvuldig aangewerkt te worden met krimparme mortel en/of metselwerk.

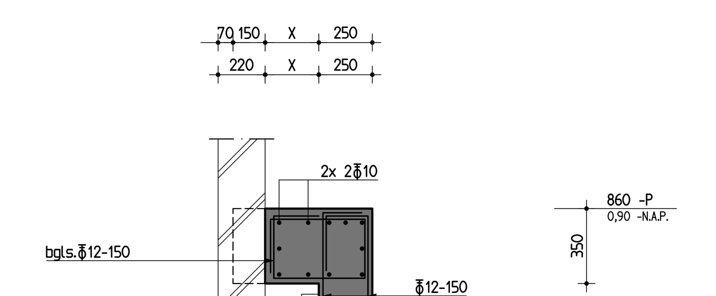

drsn. H

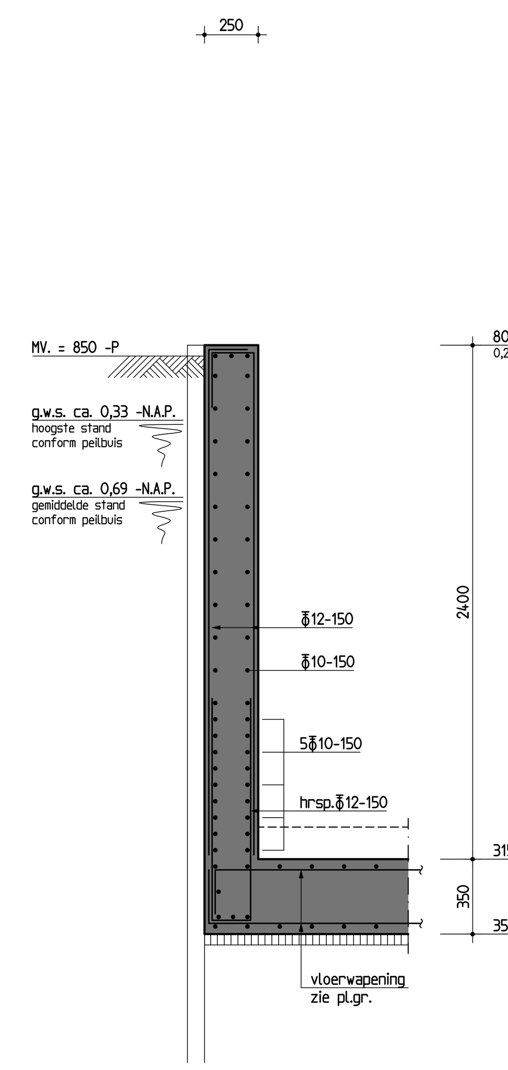

drsn. D

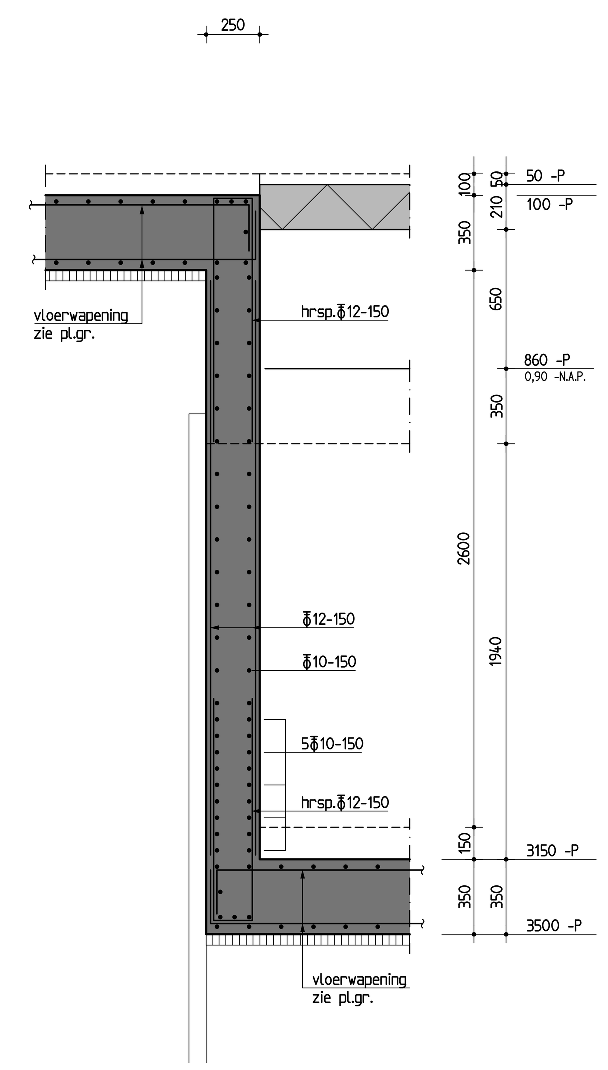

drsn. E

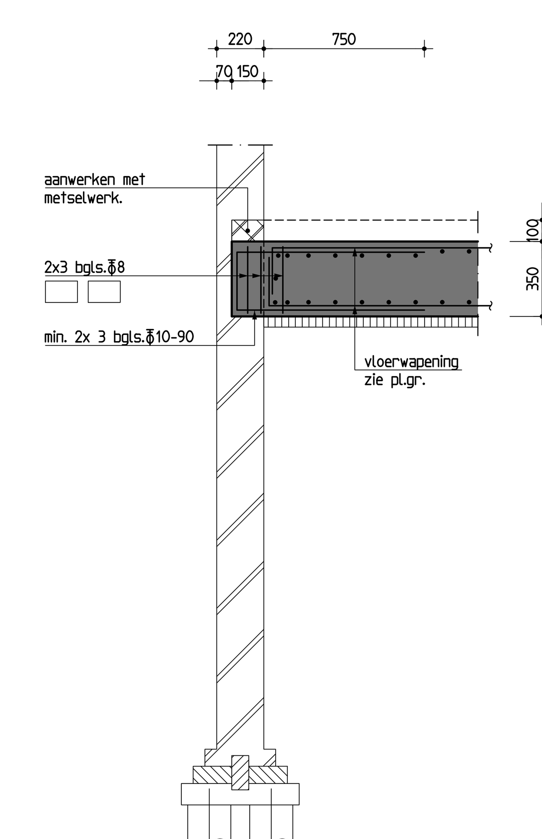

drsn. F

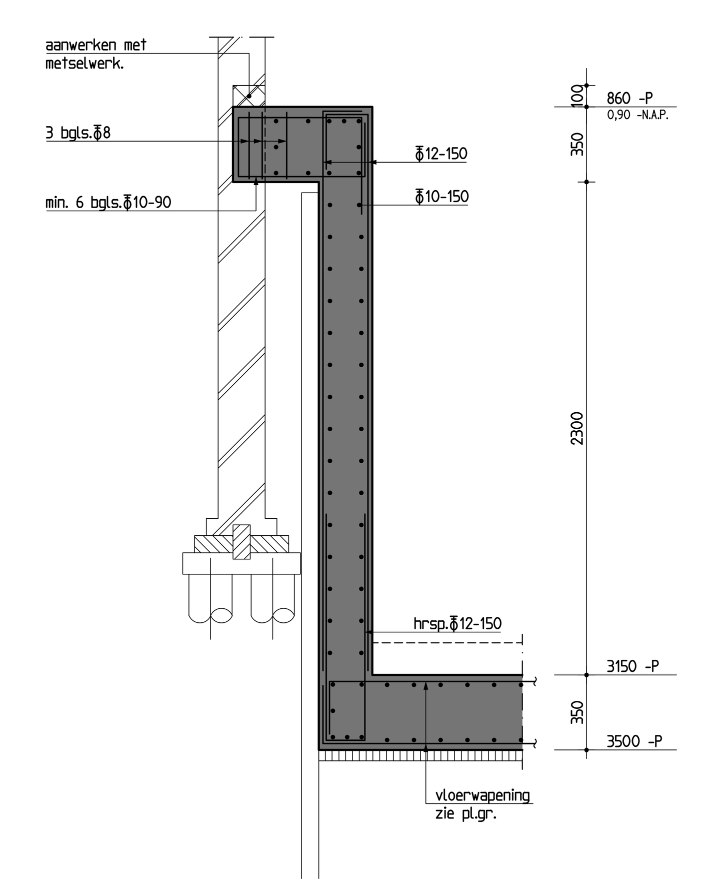

drsn. G

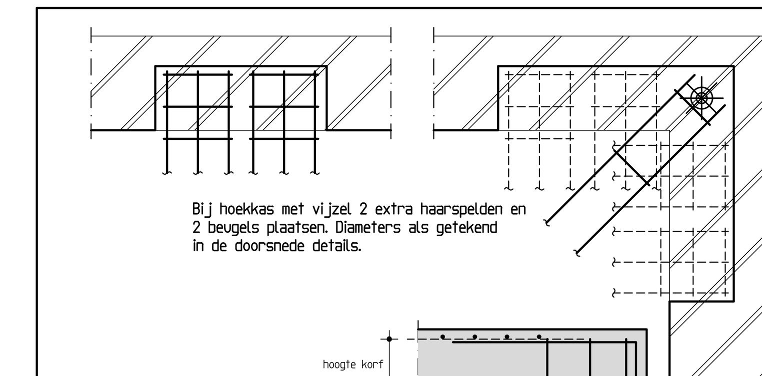

Principe kaswapening

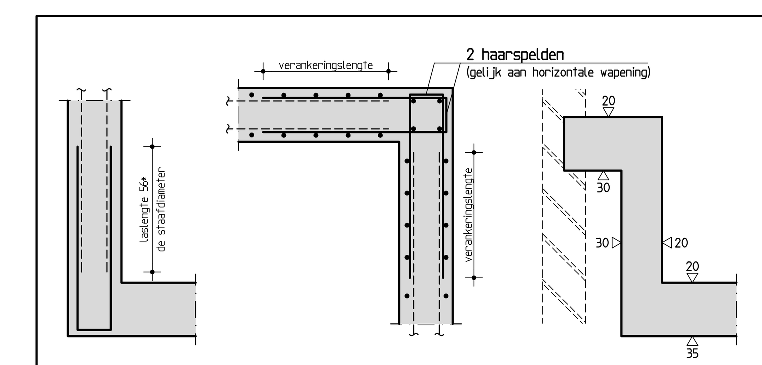

Laslengte
bij wanden

Principe hoekverbinding

Dekking
dekking in mm

De paalspecificaties dienen min. 3 weken voor aanvang installeren palen door de paalleverancier aan de constructeur en bouw- en woningtoezicht ter controle te worden aangeboden.

kopplaat en kop van de paal tot 2,0m beneden de laagste bekende grondwater stand beschermen tegen corrosie

de vorm van de schacht en schachtpunt conform opgave leverancier

Door de paalleverancier dient te worden aangetoond dat de paal voldoet aan de randvoorwaarden en eisen gesteld in het geotechnisch advies, inclusief de aangegeven veiligheidsfactoren cq. het gekozen paalsysteem zodat het opgegeven paaldraagvermogen kan worden geleverd.

Het paalsysteem dient vooraf ter goedkeuring en beoordeling aan Bouw- en Woningtoezicht te worden aangeboden

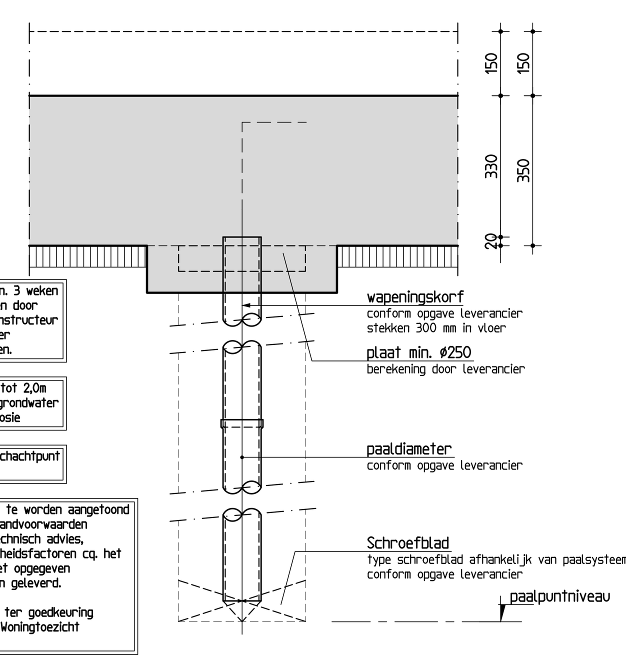

paalrenvooi

trillingsvrij paalsysteem

Voetdiameter ø n.t.b.
Diameter slappe lagen ø n.t.b.
Paalpuntniveau 2e zandlaag
Onderkant betonconstructie 3500 -P
Re;d 500 kN.
Aantal 12 stuks.

Voetdiameter ø n.t.b.
Diameter slappe lagen ø n.t.b.
Paalpuntniveau 2e zandlaag
Onderkant betonconstructie 4300 -P
Re;d 500 kN.
Aantal 1 stuks.

totaal 13 palen

Inheidiepten en paal dimensies n.t.b. door geotechnisch adviseur

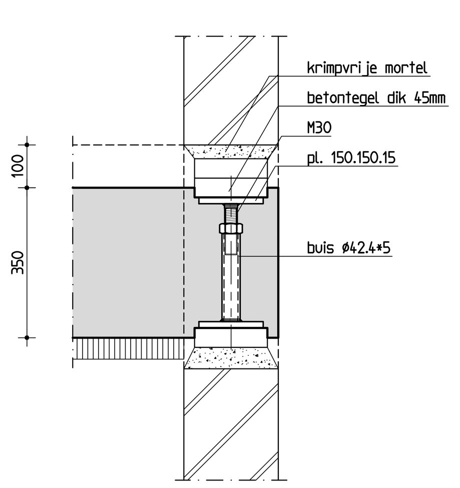

principe vijzel M30

Let op: de hoogtemaat tussen betontegels moet groter zijn dan de korfhoogte!

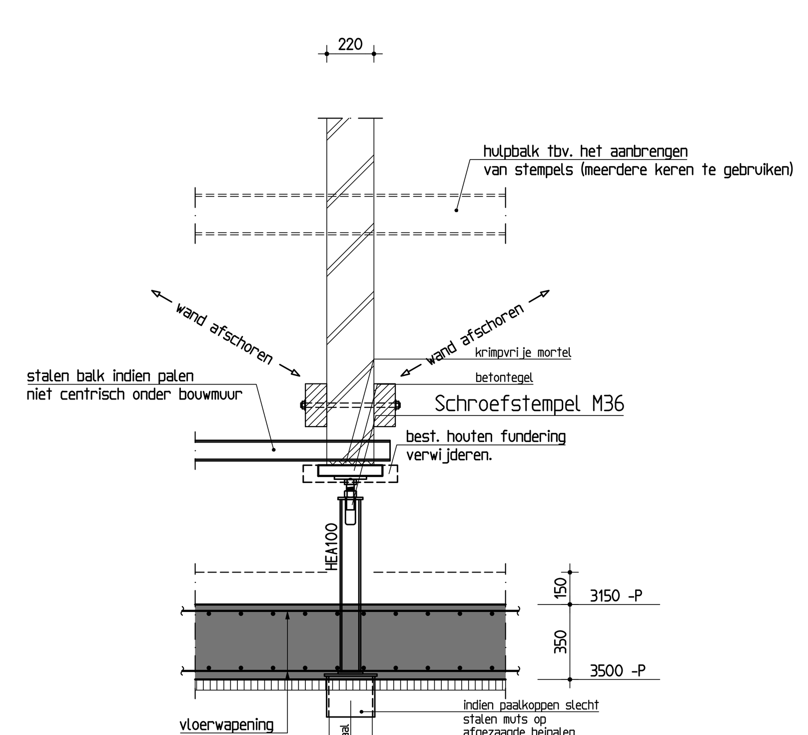

drsn. J

Indien bestaande constructie afwijkt contact opnemen met Duyts Bouwconstructies B.V.

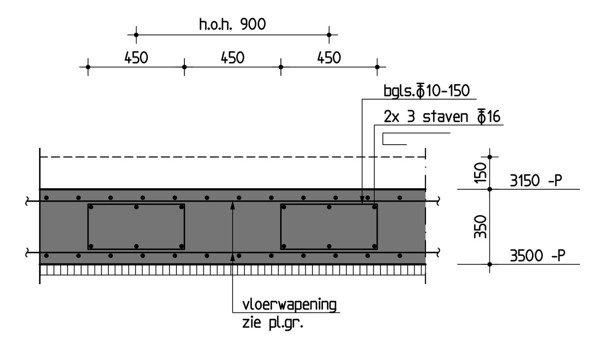

principe beugelkorf (A)

Betonconstructie

betonkwaliteit	:	C30/37	uitvoering volgens : NEN-EN 1992-1-1, NEN-EN 206-1 en NEN 8005, NEN-EN 13670
cementsoort	:	CEM III/B42,5 LH HS	
betonstaalkwaliteit	:	B500B	
milieuklasse	:	XC4	
nominale korrel	:	31,5 mm	
consistentiegebied	:	2/3	

aanduiding wapening	betondekking op betonstaal in mm	binnenzijde	buitenzijde
	plaat/wand	-	-
	balk/poer/console	- zie stempel	-
	kolom	-	-

- Las- en verankeringslengte volgens art 8.4 & 8.7 NEN-EN 1992-1-1. Als vuistregel is 56 * de staafdiameter aan te houden. Lassen verspringend aanbrengen.
- Minimale buigstraal (r) bij ϕ_k < 16 mm: r=4ϕ_k , bij ϕ_k > 16 mm: r=5ϕ_k.
- De wapening 2 werkdagen voor het storten ter keuring aanbieden aan B.W.T. en Duyts Bouwconstructies B.V.

Maten in het werk controleren !!!

Wijziging	Datum	Omschrijving	Tekenaar

Opdrachtgever : Dhr. D. Seelig

Architect : Architect KING

Werk : Hemonystraat 47 Amsterdam

Duyts bouwconstructies
Duyts Bouwconstructies B.V.
Van Slingelandtstraat 28
1051 CH Amsterdam
Postbus 57153
1040 BB Amsterdam
Telefoon : 020 684 74 75
Fax : 020 684 13 35
E-mail : info@duyts.nl
www.duyts.nl

Onderdeel : palenplan, betonvorm en wapening funderingsherstel

Tekenaar :	Constructeur :	Schaal :	Datum :	Werk nr. :	Tek. nr. :
J. Grentzius	S. van Egmond	1:50/20/10	04-07-2017	217199	-01-

0 1 2 3 4 5

formaat: 1300*838