Plattegrond, schaal 1:500

LET OP ! HL-PROFIEL RETOUR LEIDING UITGETEKEND

HL-profiel, schaal Y 1:100, schaal X 1:500

KNIKPUNTEN RK1 OVERSCHIESTRAAT

PUNTNR	Position X	Position Y
01-B01	117681.560	484181.873
01-B02	117676.580	484181.890
01-B03	117676.629	484195.933
01-B04	117681.615	484195.915
01-B05	117681.879	484259.815
01-B06	117677.064	484259.842
01-B07	117677.678	484370.285
01-B08	117683.011	484370.257
01-E01	117681.224	484096.929
01-E02	117681.281	484109.658
01-E03	117681.353	484126.070
01-E04	117681.425	484148.449
01-E05	117677.258	484294.615
01-E06	117677.308	484303.626
01-E07	117677.581	484352.896
01-E09	117683.025	484388.821
01-MT01	117676.624	484193.313

LEGENDA STAAL

- AANVOERLEIDING
- RETOURLEIDING
- H = HOOGTE T.O.V. NAP
- MONTAGEMOF 2-VOUDIG AFGEDICHT (GELDT VOOR TERREINLEIDING)
- MONTAGEMOF 3-VOUDIG AFGEDICHT (GELDT VOOR LEIDING BIJ EEN ZINKER/MANTEBUIS)
- SLUITMOF
- THERMISCHE CV-OMLOOP 70°C
- LASMOF

ALGEMENE OPMERKINGEN

- KUSSENS EXPANSIESLAGEN DETAIL, ZIE AE17002-OVE-KT1
- BIJ BOCHTEN EN EXPANSIEVOORZIENINGEN VAN TERREINLEIDINGEN, EXTRA GRONDVERBETERINGEN TOEPASSEN, I.O.M. UITVOERING WARMTE.
- TRACE WARMTEDISTRUBUTIE VRIJHOUDEN VAN BOUWMATERIAAL.
- VOOR POSITIE EN AFMETINGEN MANTELBUIZEN, ZIE REVISIE-GEGEVENS.
- ALLE AFTAKKINGEN BOVENUIT, TENZIJ ANDERS VERMELD.
- KRUISING MET KABELS/LEIDINGEN TER PLAATSE IN OVERLEG OPLOSSEN.
- CIRCA-MATEN TIJDENS MONTAGE CONTROLEREN EN ZONODIG AANPASSEN.
- ALLE MAATVOERINGEN IN MILLIMETERS OF METERS, TENZIJ ANDERS VERMELD.
- DE AANGEGEVEN NAP HOOGTE IS VANAF BOVENKANT WARMTELEIDING.
- DE OPGEGEVEN X-Y COORDINATEN GEVEN HART WARMTETRACE AAN.
- BIJ KRUISINGEN MET RIOOL EEN TUSSENRUIMTE VAN 20 cm AANHOUDEN.
- NDO: CONFORM NEN-3650, NEN-3651 & EN-13941
- PRIMAIR TRACE UITVOEREN IN 4 DRAADS LEKDETECTIE TENZIJ ANDERS AANGEGEVEN.
- LASMOFFEN TOEPASSEN TENZIJ ANDERS AANGEGEVEN.
- INDIEN NIET ANDERS OP TEKENING AANGEGEVEN, DIENEN MINIMAAL DE EISEN VAN DE LEVERANCIER AANGEHOUDEN TE WORDEN.
- DE OP TEKENING AANGEGEVEN EXPANSIEKUSSENS DIENEN ZOWEL AAN DE BINNEN- ALS DE BUITENZIJDE VAN DE LEIDINGEN TE WORDEN TOEGEPAST
- LOKATIE K&L+RIOOL ZIJN TER INDICATIE; DE WERKELIJKE DIEPTELIGGING DIENT GEÏNVENTARISEERD TE WORDEN DMV PROEFSLEUVEN

TRACE DOORSNEDE

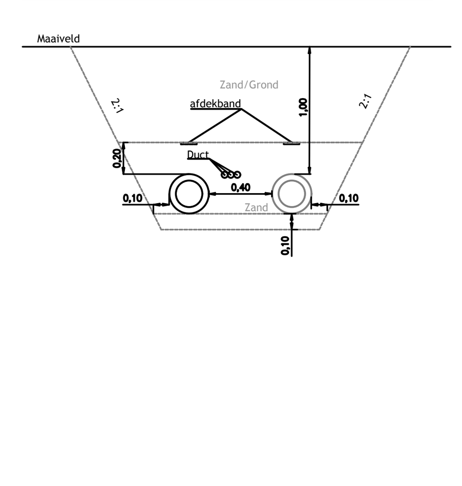

LEGENDA

BEGIN RESP. EINDE ELAST. STRAAL (MIN. R=1000.D)

- BOOM INGEMETEN
- TE KAPPEN BOOM

Toelichting bochten
Bochtstraal standaard 3D. staalkwaliteit P355NH, tenzij anders vermeld

BOCHTEN (nom 400):
- Gebogen-leidingdeel, wd=6,3 mm, L=16 m (gebogen ca. 13 m)
- 3D: R=1218mm, minimale wd: 7,2mm na buigen, P355NH
- 5D: R= 2032mm, minimale wd: 7,8mm na buigen, P355NH

amsterdam engineering

0 10 20 30 40 50m
schaal: 1:500

Rev.	Wijziging	Datum	Get.
H			
G	bocht 01-E07 & meet-T	20-06-2018	J.T.
F	Retour aanvoer omgewisseld	18-04-2018	GvdB
E	Telemetrie	06-04-2018	L.W.
D	Hoogte lengte profiel	28-02-2018	BBn
C	RK-OVE kruissing	27-11-2017	K.N.V.
B	VO revisie B	24-10-2017	K.N.V.
A	VO ter goedkeuring	22-09-2017	K.N.V.

	Datum	Naam
Get.	20-06-2018	J. Tordoir
Gec.	20-06-2018	G. vd Bosch
Gez.	--	--

Amerikaanse projectie

NUON Warmte Regio Midden
Postbus 41920
1009 DC Amsterdam
WARMTE.TEKENKAMER.ALMERE@NUON.COM

Schaal: 1:500 Formaat: A1 Afdeling: AANLEG
Projectnummer: NWZ XXXXXXXX
Netwerkplannummer: XXXXXXXXXX

Amsterdam
Amsterdam South Connection DN400/560
Routekaart 1: Overschiestraat-Zuid

AE17002-27-OVE-RK1-G-VU
Blad 001

Autocad versie: 17.1s (LMS Tech) - 2012/01/19 - 14:22:27
Bestandsnaam: 141020 - AE14014-3-SV-RK1-RK3-b