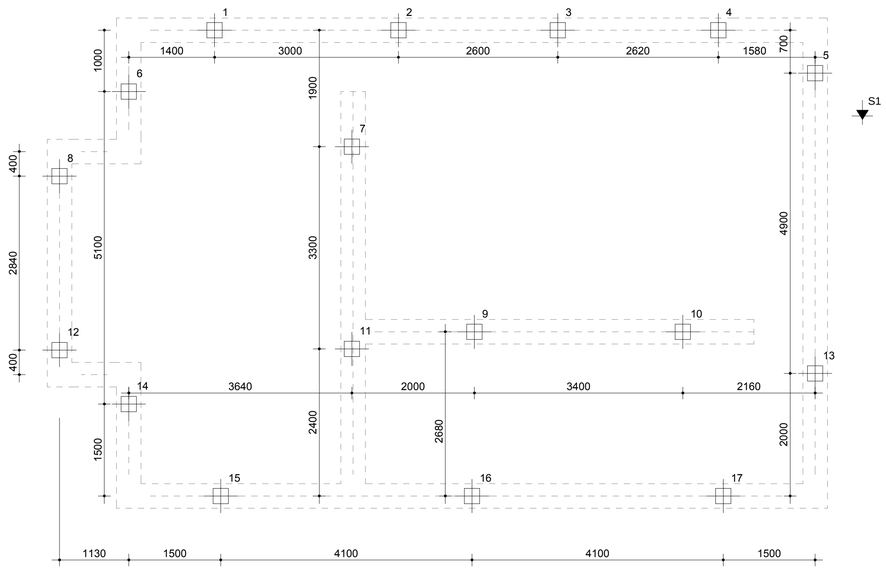

Palenplan

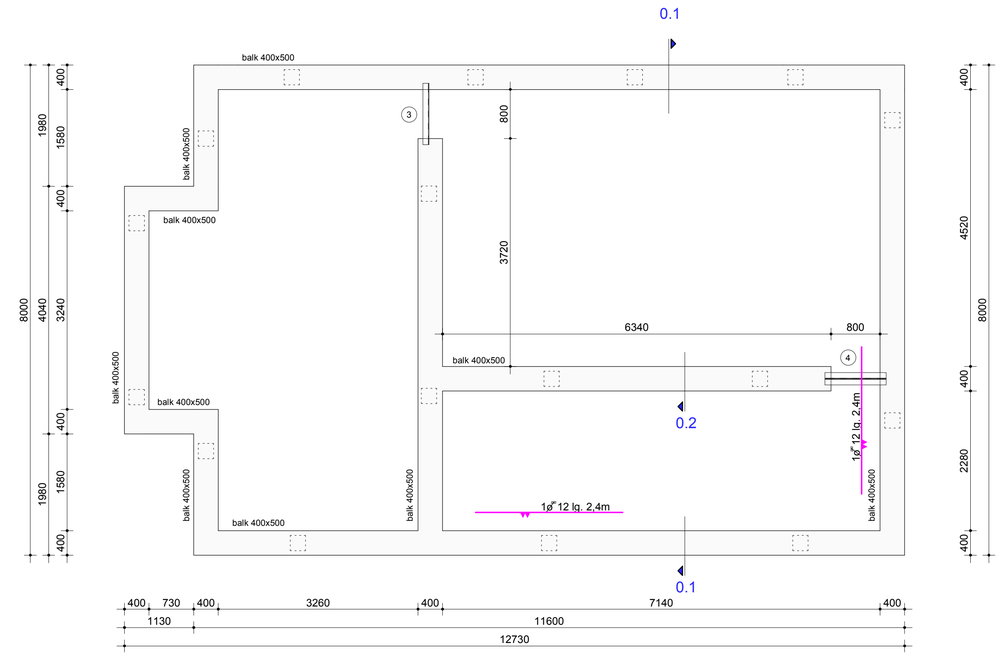

Balkenrooster

(3) 1x L100x100x10 opl. 150mm thermisch verzinkt

(4) 2x L100x100x10 opl. 150mm thermisch verzinkt

Peil=0,0m + VP

Prefab Heipalen zonder optie						
type paal	aantal	P.P.N. tov VP	✳ afhakniveau tov Peil	steklengte	paalllengte	Fd; druk
funderingspaal ø250x250mm						
⊕	17	-7,500 m	-0,980 m	0,400 m	7,000 m	310 kN
Total	17					

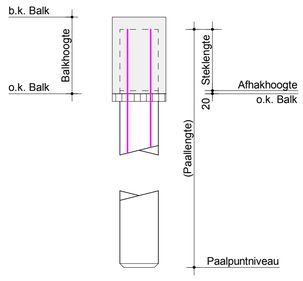

prefab betonpaal

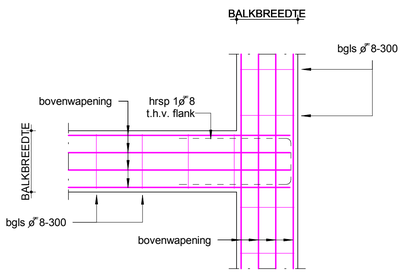

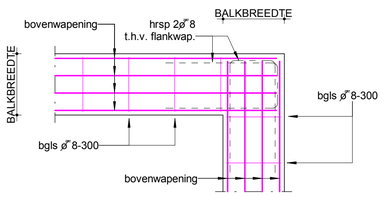

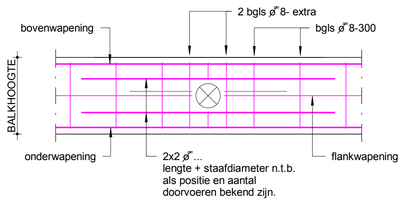

balkdoorvoer

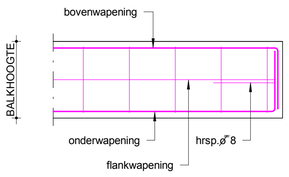

principe balkeind

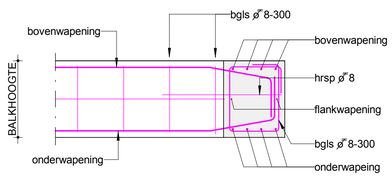

principe T-balk

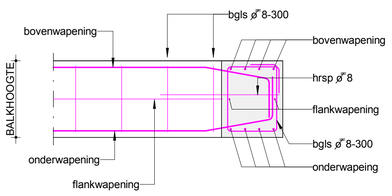

principe hoekbalk

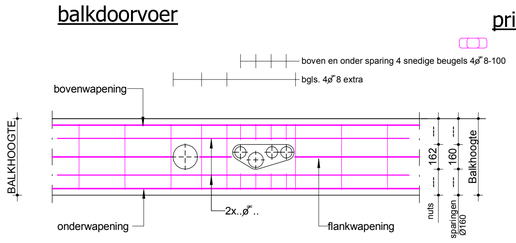

balkdoorvoer en nuts

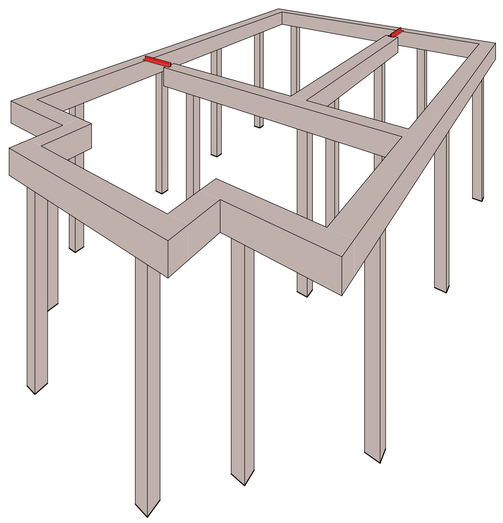

✳ Fundering hoogte afhankelijk van vloerdikte bg. vloer

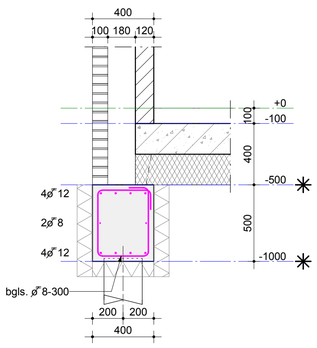

Drsn. 0.1

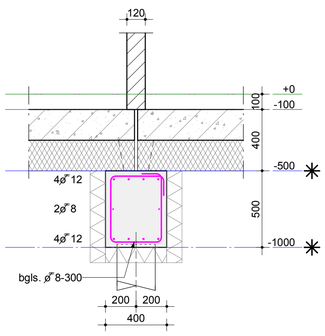

Drsn. 0.2

sonderingen:

zie sondeerrapport — Bodem belang BV

projectnummer — 031003688

n.b. positie sonderingen bij benadering!

betonrenvooi: Balkenrooster

beton

betonkwaliteit : C20/25

milieuklasse : XC2

betondekking

constructiedeel	onder:	boven:	zijden:
vloer / plaat / wand	xx	xx	xx
balk	35	35	35
kolom	xx	xx	xx

betonstaal

kwaliteit betonstaal B500

in elk ombuiging min. 1ø k als ø k ombuiging

bij balkeinde wapening voorzien van haken

ligging betonstaal

ligging van de lagen van buitenaf

vlag wijst naar hart constructie

1e laag — 2e laag — 3e laag

tekening status: Definitief

Van Roekel Van Roekel

INGENIEURSBUREAU VOOR CIVIELE TECHNIEK

project

NB woningen fam van Santen

Veenkade 8 Maarssen

onderwerp

Balkenrooster & palenplan zonder optie

opdrachtgever: Balance Woningen

wijz. :

tek. :tk. 31-01-2019

constr. :Ing. A. K. Slofstra

schaal :1:100 / 1:20

projectnr. :35915

tekeningnr.

W-02

formaat : 841 x 841

Van Roekel & Van Roekel; Wilhelminastraat 27; 3911MB Rhenen
telefoon (0317) 681100; fax (0317) 617244; e-mail: info@roekel.nl

aan digitale tekeningen kunnen geen rechten worden ontleend.

Dit product is gefabriceerd onder de controle van een door Bureau Veritas Certification goedgekeurd management systeem in overeenstemming met de norm ISO 9001:2000.
Bureau Veritas Certification Certificaat Nummer NL 6000767