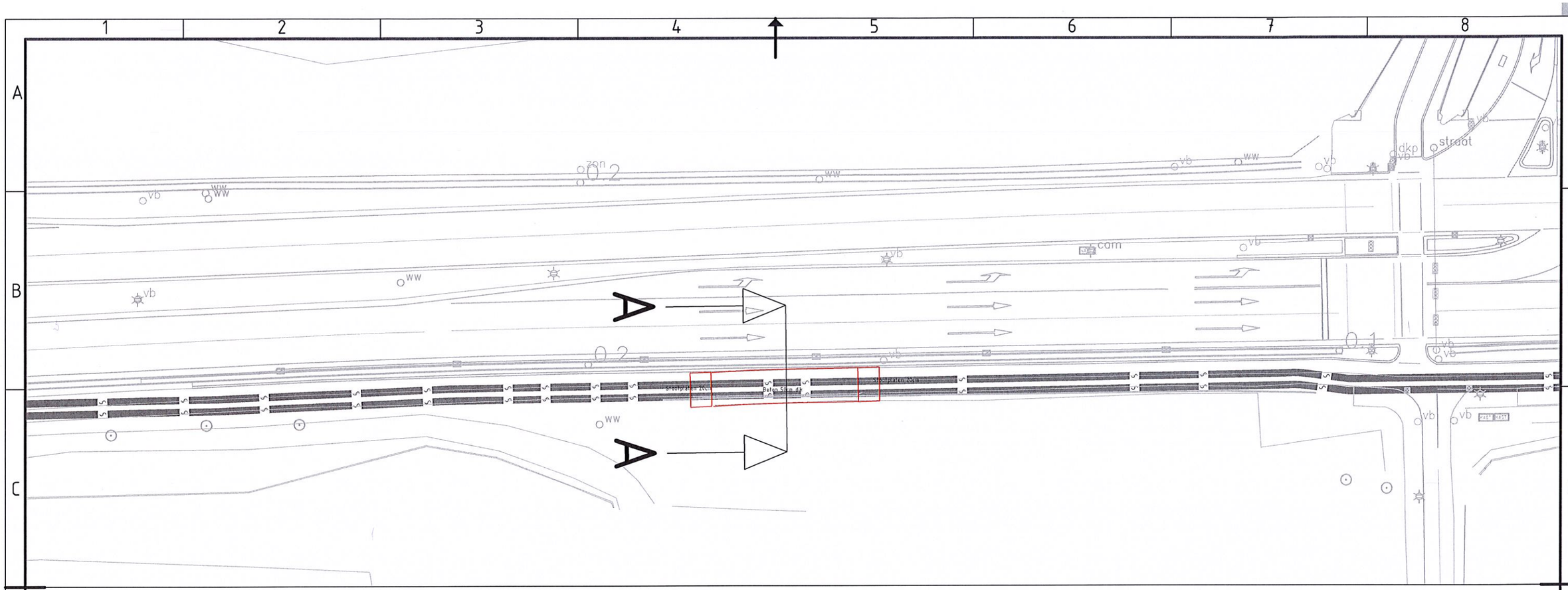

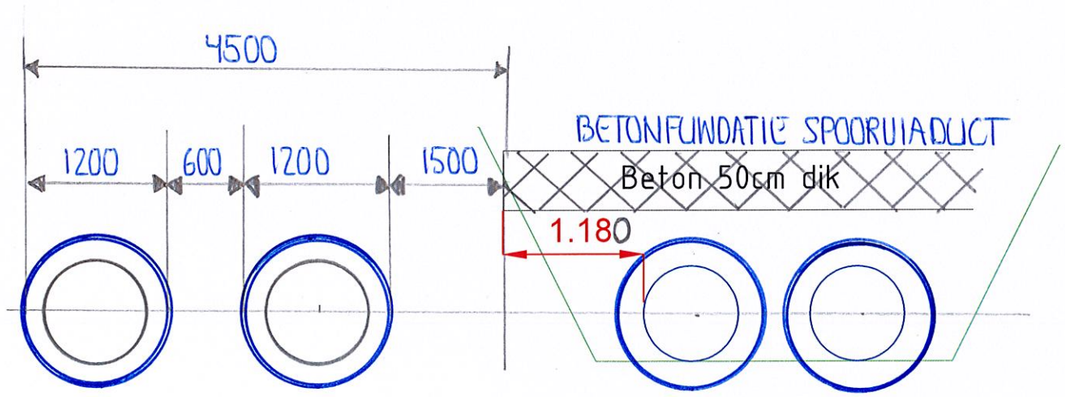

Doorsnede A-A, hm 0.18

SCHAAL 1 : 50

MATEN IN MM.

SITUATIE WIJZIGING

SITUATIE UITVOERINGSTEKENINGEN

0 0.5 1.0 1.5 2.0m

OPMERKINGEN

- Coordinatensysteem RD(x,y) en NAP(z)
- Maten in meters, tenzij anders vermeld
- Materiaalmaten in millimeters, tenzij anders vermeld
- Peilmaten in meters t.o.v. N.A.P., tenzij anders vermeld
- Diameters in millimeters, tenzij anders vermeld

Revisie	Omschrijving	Datum	Opsteller	Gec. CL Ontwerp	Gec. CL Realisatie	Vrijgever
0.1	Eerste uitgave		PAR	PAR	PAR	PAR

Project ...

Opdrachtgever: DE NIEUWE N200 verbindt

Opdrachtnemers: ééN200

Combinatie ééN200
Postbus 60 1112 AB Diemen

Onderdeel ...

Formaat	A3	Type	Tekening	SBS	0-	WBS	WP-	PAM	PAM-
Schaal	1:1000	Blad/Aantal	/						
Ontwerpfase	0.0	Status	In bewerking						
Projectnr.		Doc.nr.	VID00000-AAA-TEK-0000					Revisie	0.0

De intellectuele eigendomsrechten van deze tekening berusten bij Volker Infra B.V.
Eigendom en gebruik van deze tekening is conform artikel 45 en 46 van de DNR2011

van VolkerWessels ondernemingen

N:\00_Survey\01\Inmetingen\01 Diverse Inmetingen\181114_SBA inm fundering kw spoorviaduct\181114 inm fundering kw spoorviaduct C30 samengevoegd.dwg