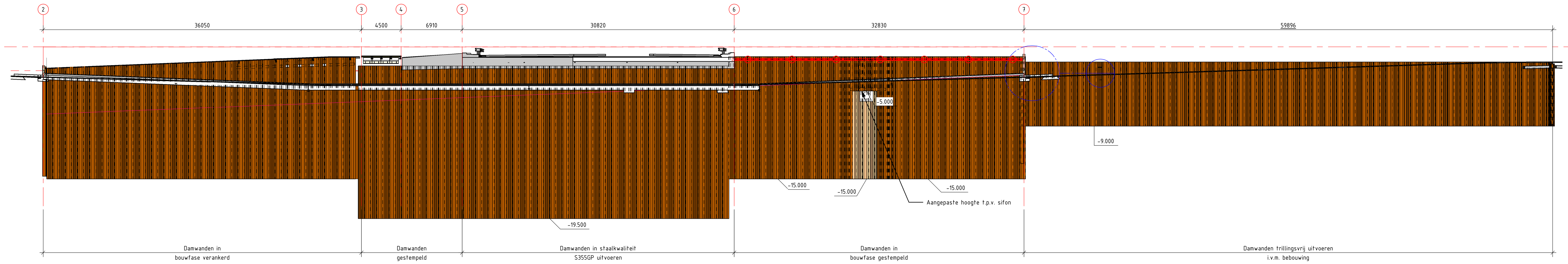

AANZICHT A-A: DAMWANDEN NOORD

schaal: 1 : 200

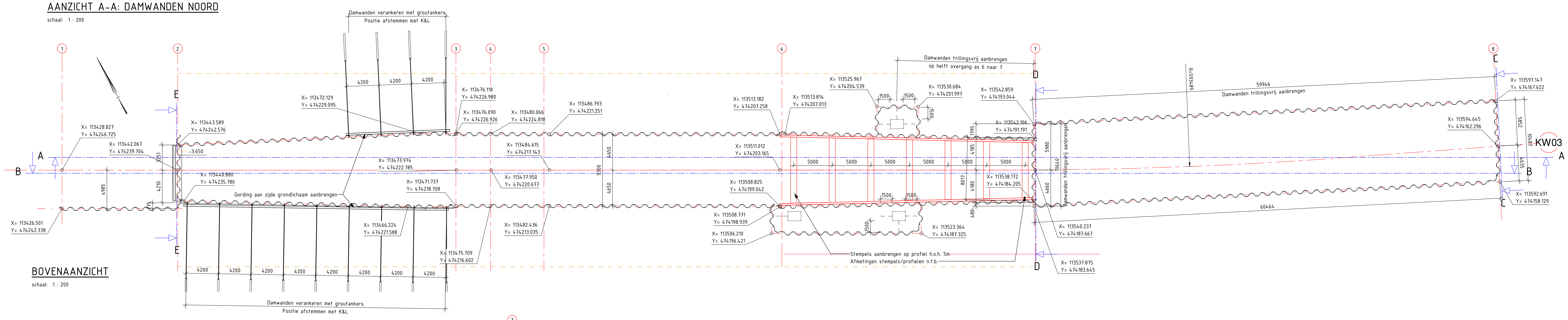

BOVENAANZICHT

schaal: 1 : 200

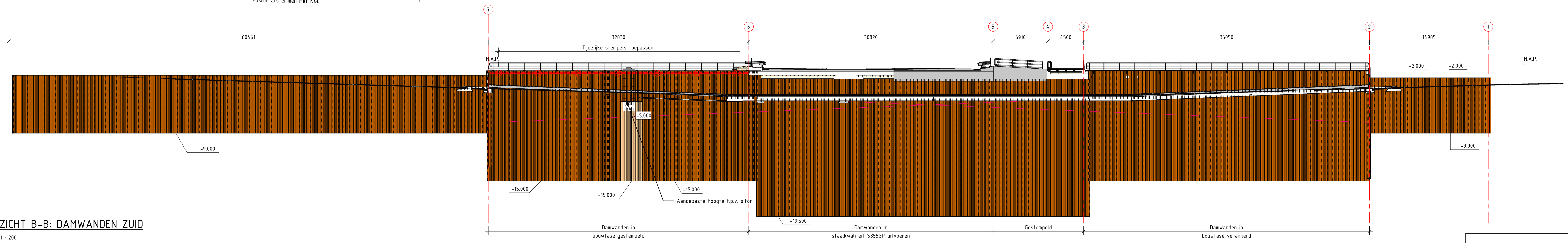

AANZICHT B-B: DAMWANDEN ZUID

schaal: 1 : 200

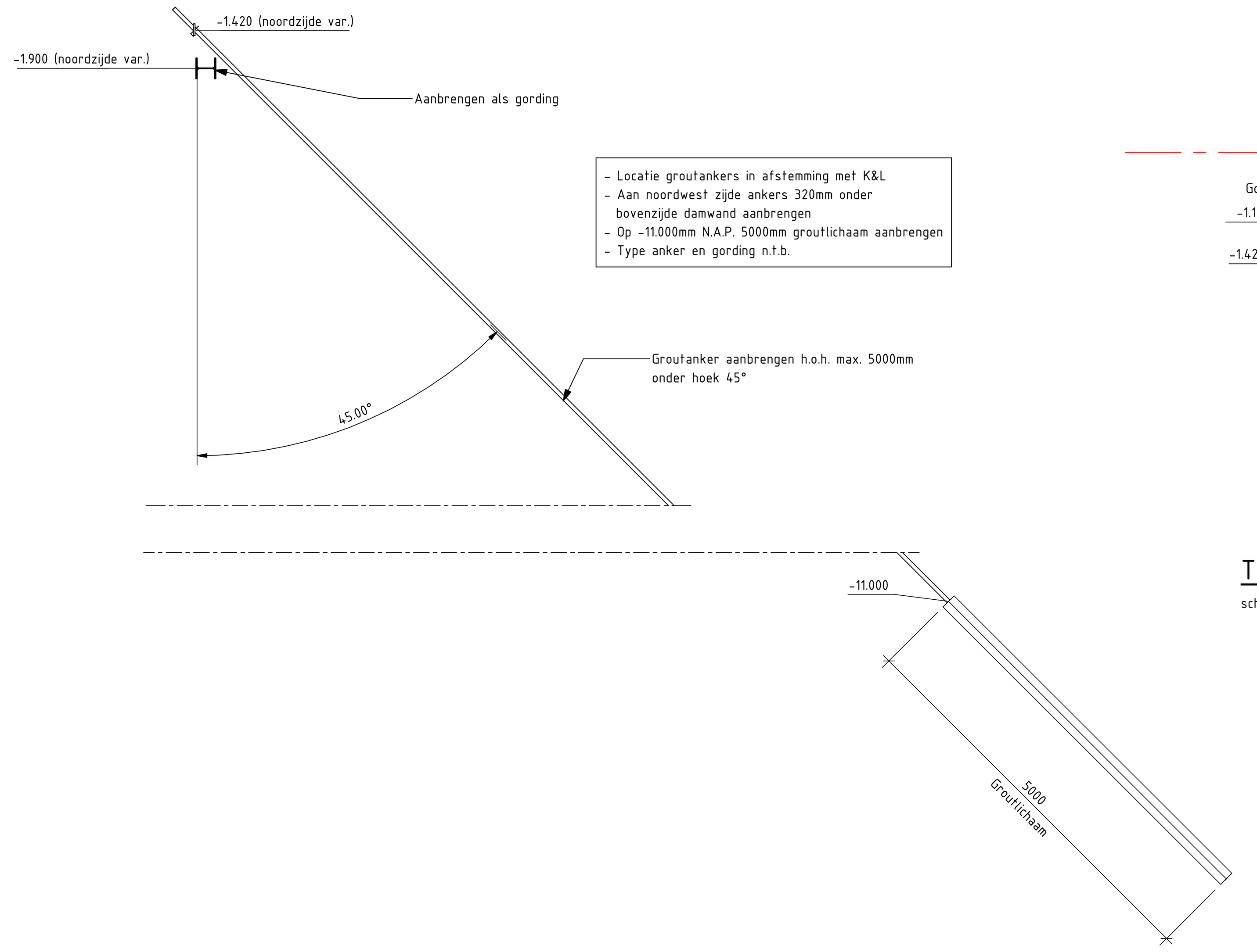

AANZICHT GROUTANKER WESTLIJKE TOERIT

schaal: 1 : 50

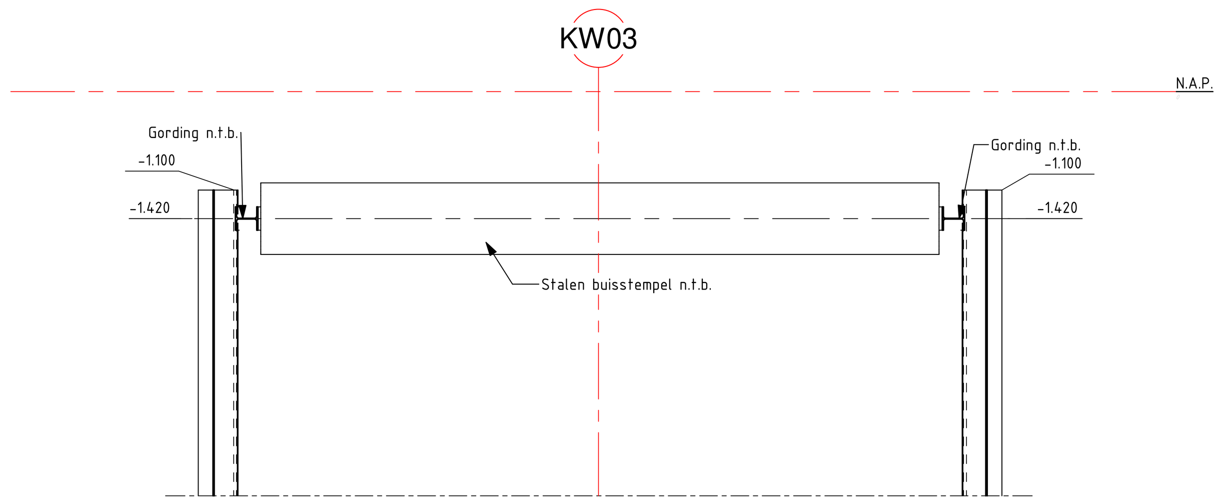

TIJDELIJKE STEMPELS OOSTELIJKE TOERIT

schaal: 1 : 50

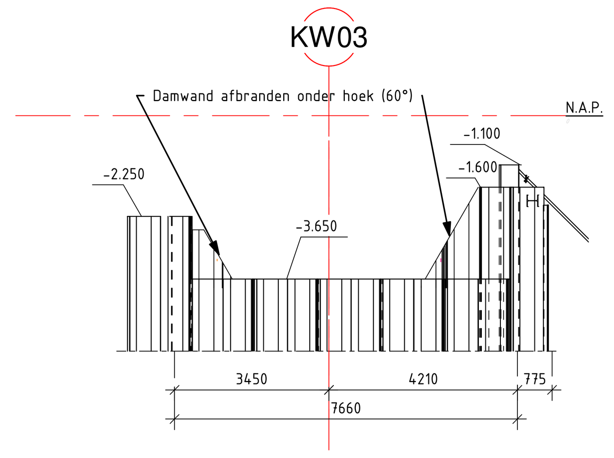

AANZICHT DAMWANDEN AS 2

schaal: 1 : 100

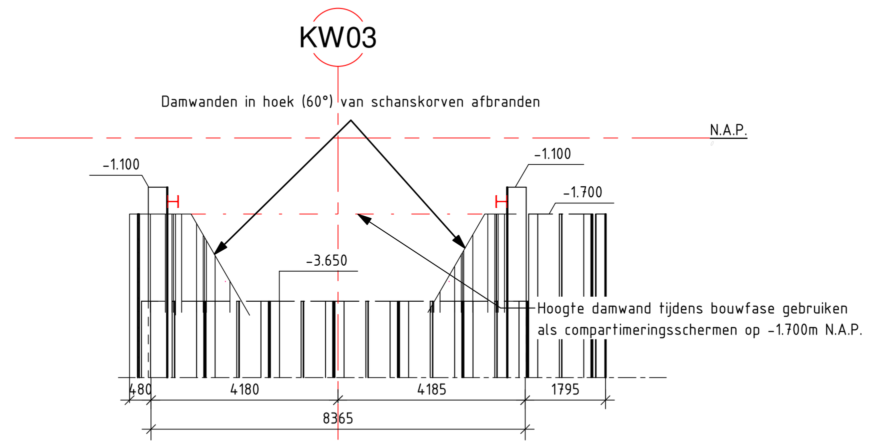

AANZICHT DAMWANDEN AS 7

schaal: 1 : 100

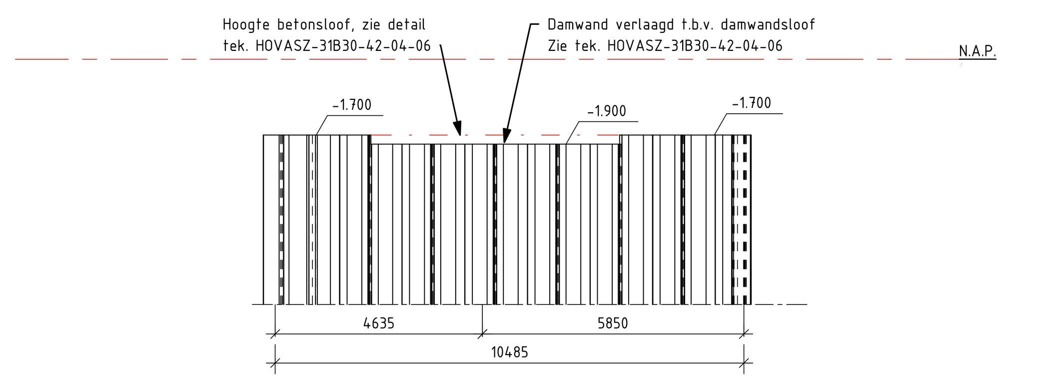

AANZICHT DAMWANDEN AS 8

schaal: 1 : 100

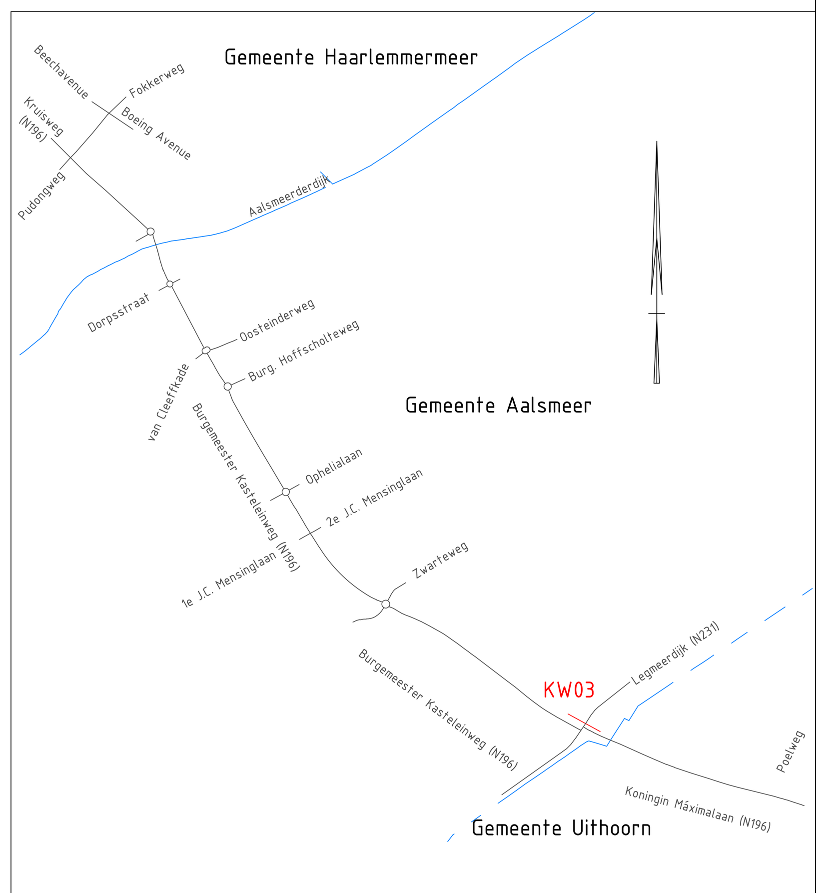

Rev.	Datum	Getekend	Omschrijving
2.0	10-07-2020	K. van der Hoorn	Wijzigingen damwanden oost & helling
1.0	19-03-2020	K. van der Hoorn	Eerste uitgave

Behorend bij: HOVASZ-942521

Uitvoeringsontwerp

versienr: 2.0
versiedatum: 10-07-2020
status: Wijzigingen damwanden oost & helling

HOV Aalsmeer - Schiphol Zuid

Provincie Noord-Holland

KW 03 Fietstunnel Legmeerdijk - Fundering

getekend	K. van der Hoorn	d.d.	10-09-2020
gecontroleerd	D. van Kan	d.d.	10-09-2020
gezien	G. van Eck	d.d.	10-09-2020

DURA VERMEER

schaal: As indicated

A0

HOVASZ-31B30-72-51-05