JUISTE LIGGING VAN KABELS EN BUIZEN TIJDENS UITVOERING TE BEPALEN DOOR MIDDEL VAN PROEFSLEUVEN

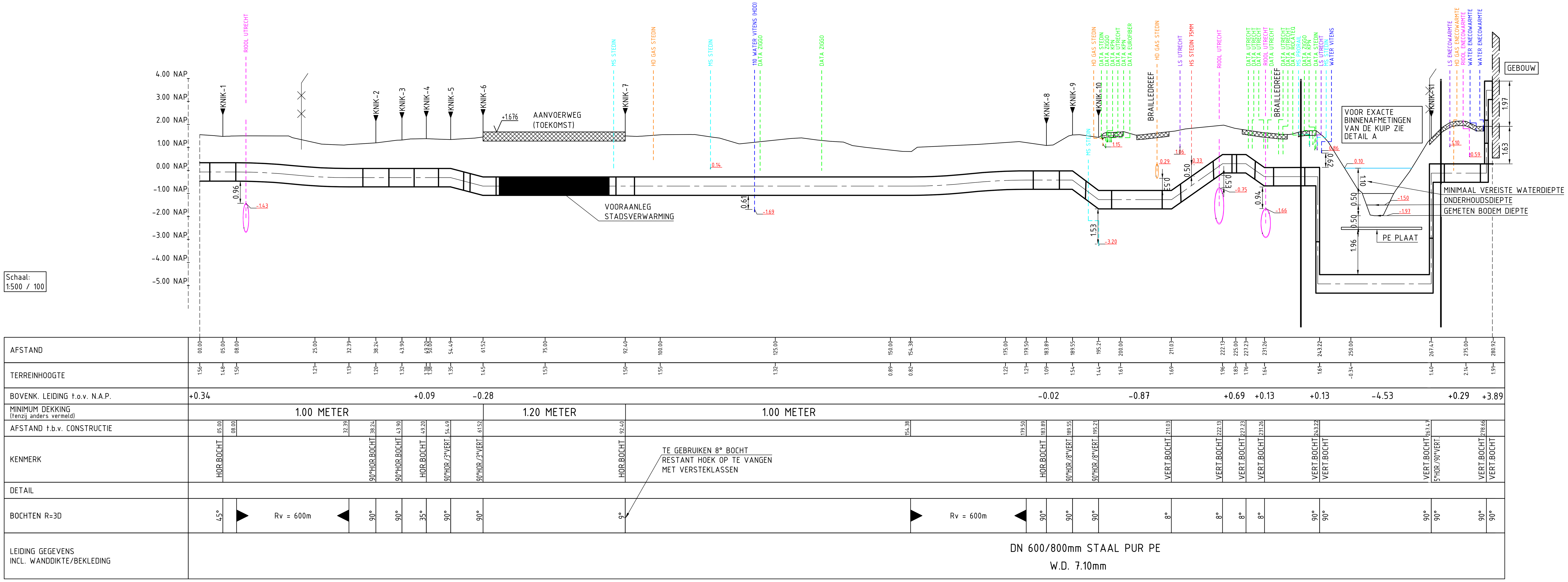

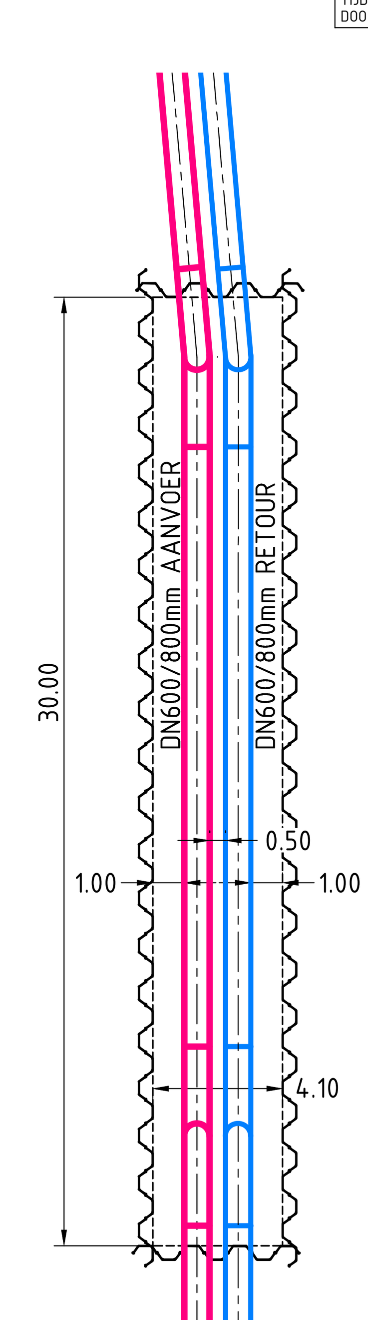

DETAIL A: BOVENAANZICHT KUIP
SCHAAL 1:200

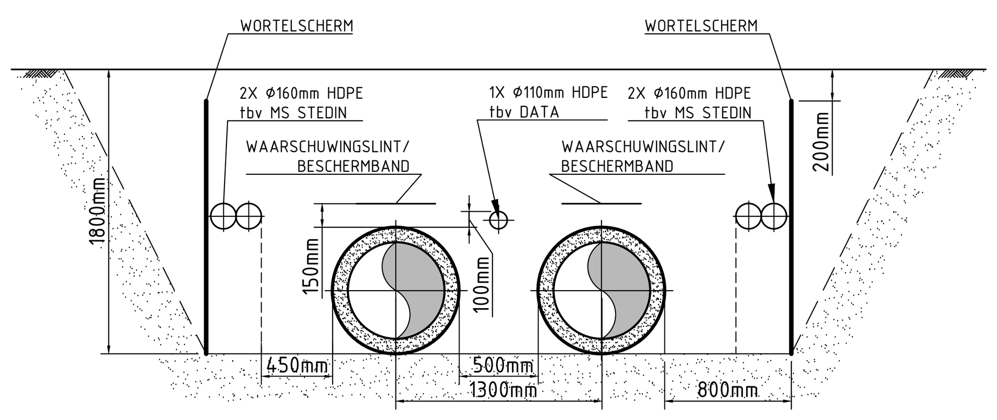

PRINCIPESCHETS TALUD DN600/800mm

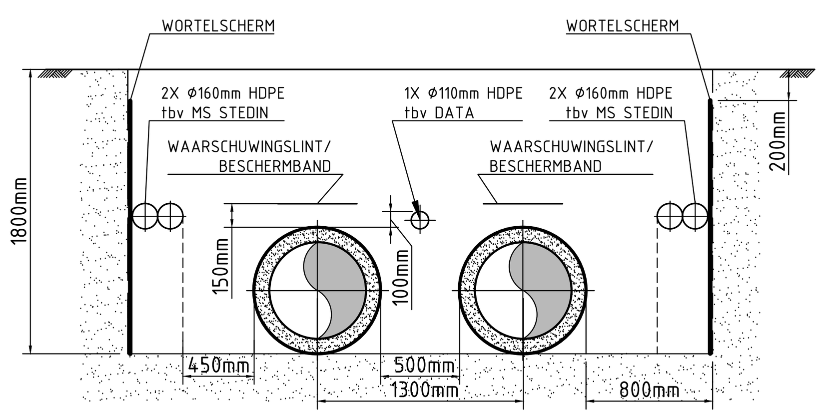

PRINCIPESCHETS SLEUFBEKISTING DN600/800mm

COORDINATEN KNIKPUNTEN

AANVOER			RETOUR		
Knik	X-coordinaten	Y-coordinaten	Knik	X-coordinaten	Y-coordinaten
1	135,891.637m	458,194.158m	1	135,893.002m	458,193.820m
2	135,886.840m	458,226.126m	2	135,887.933m	458,227.604m
3	135,881.243m	458,225.286m	3	135,882.336m	458,226.765m
4	135,880.392m	458,230.957m	4	135,881.616m	458,231.561m
5	135,876.409m	458,235.083m	5	135,878.247m	458,235.050m
6	135,881.465m	458,239.964m	6	135,883.304m	458,239.931m
7	135,860.500m	458,261.681m	7	135,861.365m	458,262.656m
8	135,787.077m	458,317.267m	8	135,788.898m	458,317.518m
9	135,790.493m	458,321.779m	9	135,792.314m	458,322.031m
10	135,785.980m	458,325.196m	10	135,787.802m	458,325.447m
11	135,829.984m	458,383.324m	11	135,831.022m	458,382.538m

BIJBEHORENDE TEKENINGEN

DETAIL	TEKENING TITEL	TEK.NR.
	LEKDETECTIESCHEMA	1947015
	KUSSENTEKENING	1951015
	OVERZICHTSTEKENING	1952015

LEGENDA KABELS EN BUIZEN

BUISLEIDING GEV. INHOUD	GAS LAGE DRUK
DATA/TELECOM	PETROCHEMIE
DUIKER	RIOOL DRUK/VRIJ VERVAL
HOOGSPANNING	STADSVERWARMING
LAAGSPANNING/OPENB. VERL.	WATER
MIDDENSPANNING	WEES
GAS HOGE DRUK	OVERIG

OPMERKINGEN / LEGENDA

1. BRON TOPOGRAFIE : PDOK
2. COORDINATEN SYSTEEM : R.D.
3. VOOR ONTWERPGEGEVENS ZIE OVERZICHTSTEKENING
4. PEILMATEN t.o.v. N.A.P. IN METERS
5. MATEN IN METERS
6. ▶ ◀ BEGIN- RESP. EINDE VERTIKALE ELASTISCHE STRAAL
7. HOOGTE-/LENGTEPROFIEL, INCL. VERWERKT KABELS EN LEIDINGEN DERDEN, IS BEPAALD OVER HARTLIJN VAN HET TRACE
8. VAN KABELS EN LEIDINGEN DERDEN ZONDER DIEPTEVERMELDING ZIJN GEEN DIEPTELIGGINGEN BEKEND
9. PROEFSLEUFGEGEVENS, MITS VAN TOEPASSING, ZIJN VERWERKT IN HOOGTE-/LENGTEPROFIEL, BOVENAANZICHT EN IN PROEFSLEUFDETAIL
11. EVENTUEEL AANGEGEVEN LASSEN ZIJN INDICATIEF: ● = LAS
12. EVENTUEEL AANGEGEVEN PERS- EN ONTVANGSTKUIPEN ZIJN INDICATIEF WEERGEGEVEN
13. BOVEN DE LEIDING (ca. 0.15m) IN SLEUF WAARSCHUWINGSLINT MEELEGGEN
14. ....-.... = PROEFSLEUF
15. ▬▬ = AANVOER - - - - = RETOUR

Wijz.	Datum	Omschrijving	Ontwerp door	Gec.	Gezien
B	03-07-'19	COMMENTAAR VERWERKT	KONK	RNDN	EMJR
A	26-06-'19	COMMENTAAR VERWERKT	KONK	RNDN	EMJR
0	18-04-'19	EERSTE UITGAVE	RDVR	RNDN	EMJR

Opdrachtgever: ENECO WARMTE & KOUDE

Project: WARMTELEIDING RWZI HWC OVERECHT

BILFINGER Bilfinger Tebodin

Titel: ROUTEKAART 2 BRAILLEDREEF

VOOR VERGUNNING
03 juli 2019
TEBODIN

Vestiging	Afdeling	Schaal	Form	Ordernummer	Sub	Tekeningnummer	Blad	van	Wijz.
PIPELINES	19	1:500	A1	52577	01	1954002	1	1	A